2019

i90

INDUSTRIA 90

INDUSTRIA 90

Fabricación y diseño

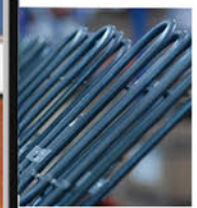

i90

INDUSTRIA 90 *pertenece a una empresa familiar que nace en el sector de la fabricación y comercialización de maquinaria para la hostelería desde 1962.*

Compromiso, seriedad y confianza son los valores de nuestra marca. Desde siempre, en nuestro centro de desarrollo y montaje ubicado en Sant Boi del Llobregat (Barcelona) diseñamos los mejores productos para ofrecer la mayor calidad garantizada a nuestros clientes.

De parte de todo el equipo de **INDUSTRIA 90** *queremos darles las gracias por su confianza.*

Administrador Único Industria90 S.L.

Gines Fernández Avellanet

Administrador Único Movilfrit S.L.
y
Cotitular Marca Movilfrit

Gines Fernández Avellanet

EMPRESA COMPANY *ENTREPRISE*

+ 50 AÑOS EXPERIENCIA
+ 50 YEARS OF EXPERIENCE
+ 50 ANS D'EXPÉRIENCE

AUTÉNTICOS FABRICANTES
AUTHENTIC MANUFACTURERS
FABRICANTS AUTHENTIQUES

ENTREGAS EN 24/48H
DELIVERIES IN 24/48H
LIVRAISONS EN 24/48H

ATENCIÓN AL CLIENTE
CUSTOMER SUPPORT
ATTENTION AU CLIENT

RED DELEGADOS COMERCIALES
NETWORK OF COMMERCIAL DELEGATES
RÉSEAU DE DÉLÉGUÉS COMMERCIAUX

SERVICIO TÉCNICO
TECHNICAL SERVICE
SERVICE TECHNIQUE

CONFIANZA Y SERIEDAD
CONFIDENCE AND SERIOUSNESS
CONFIANCE ET SERIEUSE

PERSONALIZA TU PEDIDO GRATUITAMENTE
CUSTOMIZE YOUR ORDER FREE
PERSONNALISEZ VOTRE DEMANDE GRATUIT

SOSTENIBLE
SUSTAINABLE
DURABLE

EMPRESA COMPANY *ENTREPRISE*

En **INDUSTRIA 90** llevamos más de 50 años en el sector. Somos **auténticos fabricantes** y nuestros reconocidos diseños están fabricados en España por eso verificamos al detalle su calidad . Ya en sus inicios apostó por la fabricación de productos de alta calidad, novedosa tecnología desarrollo y evolución en las útlimas tendencias de mercado.

Gracias a nuestra logística garantizamos nuestras **entregas en 24/48h** salida de fábrica una vez realizado el pedido.

Trabajamos con los mejores materiales, cuidamos nuestra imagen y producción. Disponemos de una **atención al cliente** de calidad , personalizada e ininterrumpida .

PERSONALIZAMOS todos nuestros productos **GRATUITAMENTE** con el logo que desee el cliente sin demoras y sin importar las unidades a personalizar.

Contamos con una **amplia red de delegados** por todo el territorio nacional e internacional y un reconocido **servicio técnico** eficaz y eficiente.

INDUSTRIA 90 contribuye a la sostenibilidad y **respeto con el medio ambiente**, es por eso que tiene un gran interés en el uso adecuado de los residuos , el reciclaje y reutilización de los materiales y la buena gestión de consumo de recursos naturales .

índice
index
index

FREIDORAS ECONÓMICAS
ECONOMIC FRYERS
FRITEUSES ECONOMIQUE

8

FREIDORAS ACEITE
OIL FRYERS
FRIETTES A L'HUILE

20

FREIDORAS AGUA/ACEITE
WATER/OIL FRYERS
FRITEUSES EAU ET HUILE

34

FREIDORAS A GAS
GAS FRYERS
FRITEUSES À GAZ

40

VITRINAS REFRIGERADAS
REFRIGERATED DISPLAY CASES
VITRINES RÉFRIGÉRÉES

44

VITRINAS CALIENTES
HOT DISPLAY CASES
VITRINES CHAUDES

66

VITRINAS NEUTRAS
NEUTRAL DISPLAY CASES
VITRINES NEUTRES

74

VITRINAS ESPECIALES
SPECIAL DISPLAY CASES
VITRINES SPÉCIALES

80

PLANCHAS /FRYTOP
GRIDDLES /FRYTOP
PLAQUES /FRYTOP

84

COCINAS
KITCHENS
CUISINES

90

SERIE 550
SERIES 550
SÉRIE 550

94

SERIE 700
SERIES 700
SÉRIE 700

104

TERMOS
THERMOS
THERMOS

110

VARIOS
VARIOUS
DIVERS

114

DOMÉSTICO
DOMESTIC
DOMESTIQUE

118

RECAMBIOS
SPARE PARTS
PIÉCES DÉTACHÉES

128

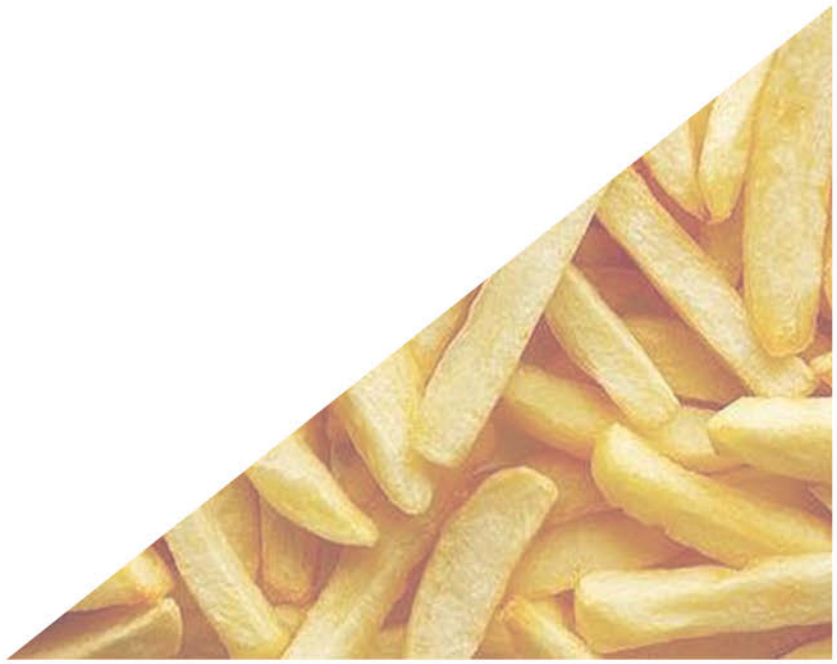

FREIDORAS ECONÓMICAS
ECONOMIC FRYERS
FRITEUSES ECONOMIQUE

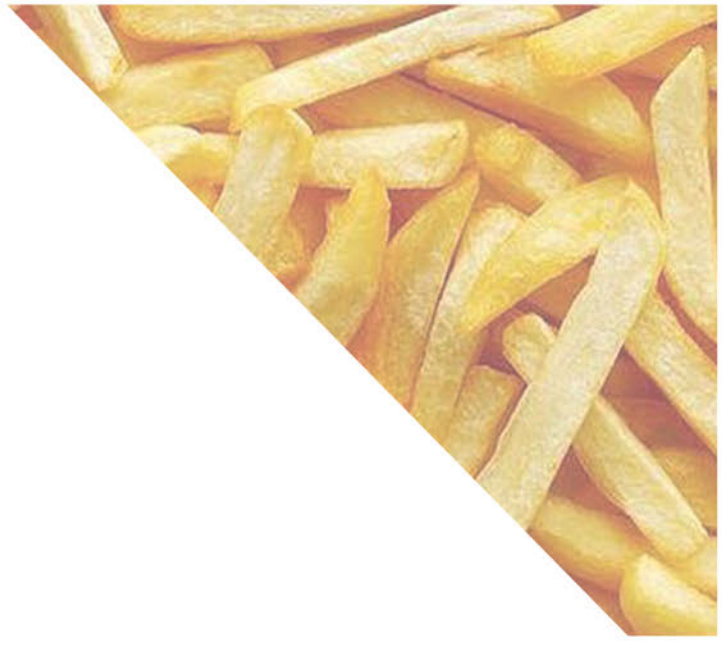

FA

Personaliza Aceite | Cabezal Fijo | 0ºC/200ºC | Electrica 230/400 V

CARACTERÍSTICAS CHARACTERISTICS *CARACTÉRISTIQUES*

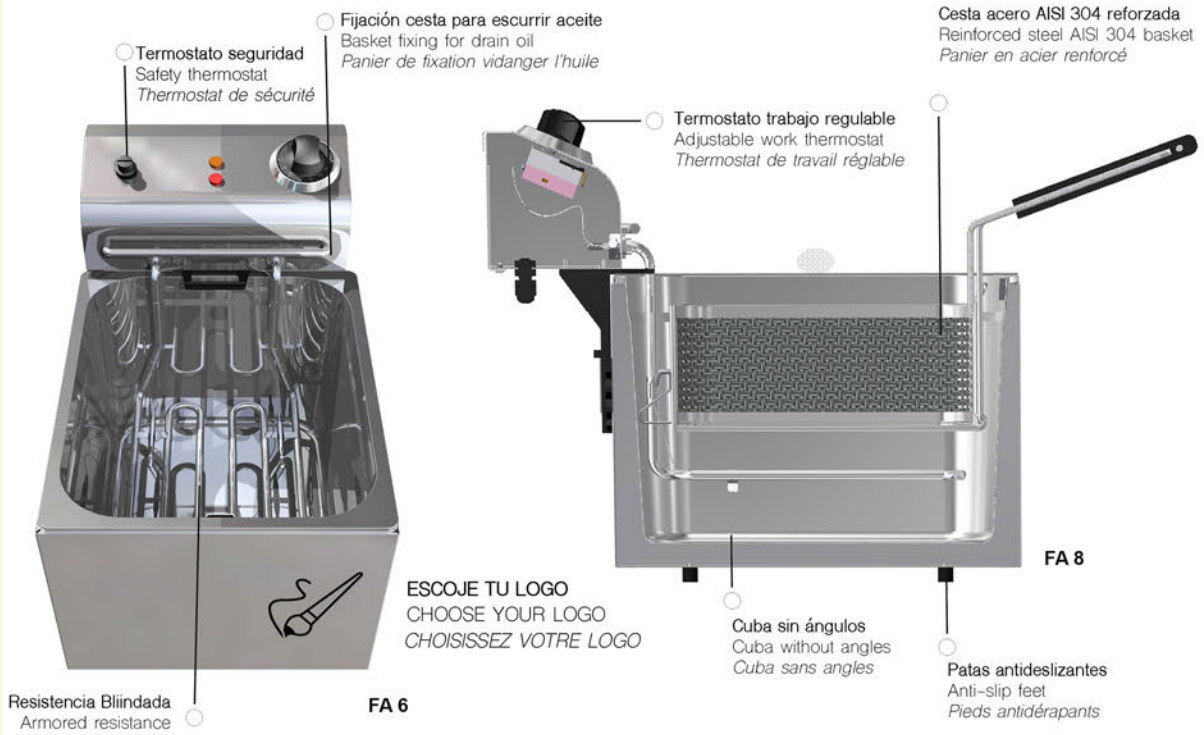

FA 6 **FA 8**

FA8+8

Cabezal eléctrico extraíble fácil limpieza
Removable electric head - easy clean
Tête électrique amovible-nettoyage facile

CONSTRUIDA TOTALMENTE EN ACERO INOXIDABLE AISI 304 (18/10)
TOTALLY BUILT IN STAINLESS STEEL AISI 304 (18/10)
TOTALEMENT CONSTRUIT EN ACIER INOXYDABLE AISI 304 (18/10)

ACCESORIOS ACCESSORIES *ACCESSOIRES*

NEW!

CONTROLADOR TIEMPO FRITURA
CHECK FRIT TIME
CONTRÔLEUR DE TEMPS DE FRITTER

NEW!

MEDIDOR CALIDAD ACEITE
OIL QUALITY METER
COMPTEUR DE QUALITE D'HUILE

FA

FREIDORAS ECONÓMICAS ACEITE SIN GRIFO
OIL ECONOMIC FRYERS WITHOUT TAP
FRITEUSES D'HUILE ÉCONOMIQUES SANS TAP

i90 INDUSTRIA 90

FA8

Modelo	Código	Dimensiones	Potencia	Voltaje	Capacidad	Cesta	Raciones	Peso	Precio
		L x P x H (mm)	Kw	V	L	L xP x H (mm)	200g	Kg	euros
FA4 S/GRIFO	**157399**	180X425X282	2	230	4	120X240X85	20	4	**235**
FA6 S/GRIFO	**157400**	265X420X335	3	230	6	210X235X95	30	6,5	**238**
FA6+6 S/GRIFO	**157401**	530X420X335	3+3	230	6+6	210X235X95	60	12	**442**
FA8 S/GRIFO	**157410**	265X420X335	4	230	8	210X235X110	45	7	**286**
FA8+8 S/GRIFO	**157411**	530X420X335	4+4	230	8+8	210X235X110	90	12	**532**
FA10 S/GRIFO	**157500**	265X420X335	4	230	9	210X235X110	50	7,5	**286**
FA10+10 S/GRIFO	**157501**	530X420X335	4+4	230	9+9	210X235X110	100	13	**532**
FA10 MAX 230 S/GRIFO	**157502**	265X430X335	6	230	9	210X235X110	75	10	**635**
FA10+10 MAX 230 S/GRIFO	**157503**	530X430X335	6+6	230	9+9	210X235X110	150	20	**1202**
FA10 MAX 400 S/GRIFO	**157504**	265X430X335	6	400	9	210X235X110	75	10	**680**
FA10+10 MAX 400 S/GRIFO	**157505**	530X430X335	6+6	400	9+9	210X235X110	150	20	**1291**

(+34) 936 358 758 (+34) 608 299 107 www.industria90.com industria90@industria90.com

FA

Personaliza | Aceite | Cabezal Fijo | 0ºC/200ºC | Electrica 230/400 V

CARACTERÍSTICAS CHARACTERISTICS *CARACTÉRISTIQUES*

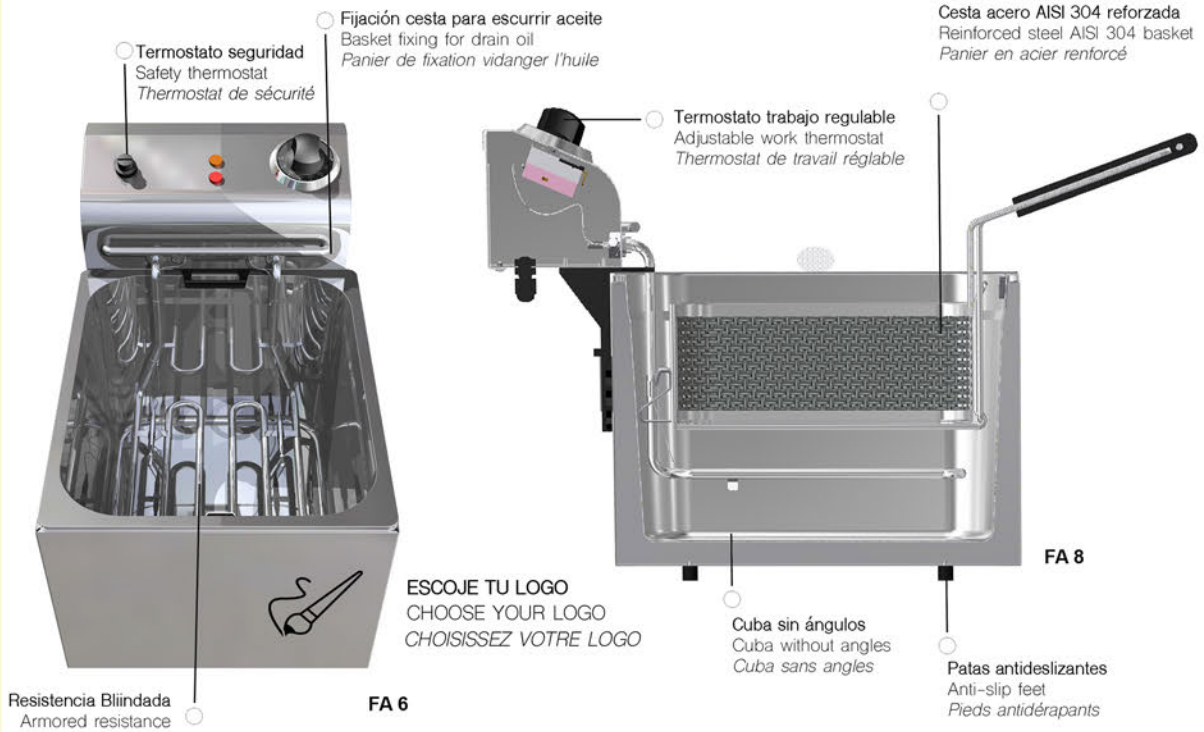

CONSTRUIDA TOTALMENTE EN ACERO INOXIDABLE AISI 304 (18/10)
TOTALLY BUILT IN STAINLESS STEEL AISI 304 (18/10)
TOTALEMENT CONSTRUIT EN ACIER INOXYDABLE AISI 304 (18/10)

ACCESORIOS ACCESSORIES ACCESSOIRES

NEW!

CONTROLADOR TIEMPO FRITURA
CHECK FRIT TIME
CONTRÔLEUR DE TEMPS DE FRITTER

NEW!

MEDIDOR CALIDAD ACEITE
OIL QUALITY METER
COMPTEUR DE QUALITE D'HUILE

FA

FREIDORAS ECONÓMICAS ACEITE CON GRIFO
OIL ECONOMIC FRYERS WITH TAP
FRITEUSES D'HUILE ÉCONOMIQUES AVEC TAP

i90 INDUSTRIA 90

FA10+10 MAX 230 C/GRIFO

Modelo	Código	Dimensiones	Potencia	Voltaje	Capacidad	Cesta	Raciones	Peso	Precio
		L x P x H (mm)	Kw	V	L	L xP x H (mm)	200g	Kg	euros
FA8 C/GRIFO	**157506**	265X420X335	4	230	8	210X235X110	45	7	**307**
FA8+8 C/GRIFO	**157507**	530X420X335	4+4	230	8+8	210X235X110	90	12	**576**
FA10 C/GRIFO	**157412**	265X420X335	4	230	9	210X235X110	50	7,5	**307**
FA10+10 C/GRIFO	**157413**	530X420X335	4+4	230	9+9	210X235X110	100	13	**576**
FA10 MAX 230 C/GRIFO	**157414**	265X430X335	6	230	9	210X235X110	75	10	**675**
FA10+10 MAX 230 C/GRIFO	**157415**	530X430X335	6+6	230	9+9	210X235X110	150	20	**1276**
FA10 MAX 400 C/GRIFO	**157416**	265X430X335	6	400	9	210X235X110	75	10	**722**
FA10+10 MAX 400 C/GRIFO	**157417**	530X430X335	6+6	400	9+9	210X235X110	150	20	**1371**

(+34) 936 358 758 (+34) 608 299 107 www.industria90.com industria90@industria90.com

FA DOBLE CONTACTOR

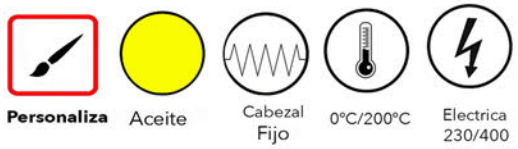

CARACTERÍSTICAS CHARACTERISTICS *CARACTÉRISTIQUES*

DOBLE CONTACTOR
DOUBLE CONTACTOR
DOUBLE CONTACTEUR

DC6

DC8

ESCOJE TU LOGO
CHOOSE YOUR LOGO
CHOISISSEZ VOTRE LOGO

ACCESORIOS ACCESSORIES *ACCESSOIRES*

NEW!

CONTROLADOR TIEMPO FRITURA
CHECK FRIT TIME
CONTRÔLEUR DE TEMPS DE FRITTER

NEW!

MEDIDOR CALIDAD ACEITE
OIL QUALITY METER
COMPTEUR DE QUALITE D'HUILE

FA DOBLE CONTACTOR

INDUSTRIA 90

FREIDORAS ECONÓMICAS ACEITE SIN GRIFO
OIL ECONOMIC FRYERS WITHOUT TAP
FRITEUSES D'HUILE ÉCONOMIQUES SANS TAP

DC10+10

DC8

Modelo	Código	Dimensiones	Potencia	Voltaje	Capacidad	Cesta	Raciones	Peso	Precio
		L x P x H (mm)	Kw	V	L	L xP x H (mm)	200g	Kg	euros
DOBLE CONTACTOR DC6 S/GRIFO	**157380**	265X420X335	3	230	6	210X235X95	30	6,5	**370**
DOBLE CONTACTOR DC6+6 S/GRIFO	**157381**	530X420X335	3+3	230	6+6	210X235X95	60	12	**690**
DOBLE CONTACTOR DC8 S/GRIFO	**157382**	265X420X335	4	230	8	210X235X110	45	7	**355**
DOBLE CONTACTOR DC8+8 S/GRIFO	**157383**	530X420X335	4+4	230	8+8	210X235X110	90	12	**669**
DOBLE CONTACTOR DC-10 S/GRIFO	**157386**	265X420X335	4	230	9	210X235X110	50	7,5	**355**
DOBLE CONTACTOR DC-10+10 S/GRIFO	**157387**	530X420X335	4+4	230	9+9	210X235X110	100	13	**669**

(+34) 936 358 758 (+34) 608 299 107 www.industria90.com industria90@industria90.com

FA DOBLE CONTACTOR

Personaliza Aceite Vaciado Máquina Cabezal Fijo 0ºC/200ºC Electrica 230/400

CARACTERÍSTICAS CHARACTERISTICS *CARACTÉRISTIQUES*

Termostato seguridad
Safety thermostat
Thermostat de sécurité

Termostato trabajo regulable
Adjustable work thermostat
Thermostat de travail réglable

Cesta acero AISI 304 reforzada
Reinforced steel AISI 304 basket
Panier en acier renforcé

Resistencia Bliindada
Armored resistance

Cuba sin ángulos
Cuba without angles
Cuba sans angles

FA 10+10 C/GRIFO

DOBLE CONTACTOR
DOUBLE CONTACTOR
DOUBLE CONTACTEUR

ESCOJE TU LOGO
CHOOSE YOUR LOGO
CHOISISSEZ VOTRE LOGO

Grifo incorporado para evacuar aceite
Built-in tap to evacuate oil
Robinet intégré pour évacuer l'huile

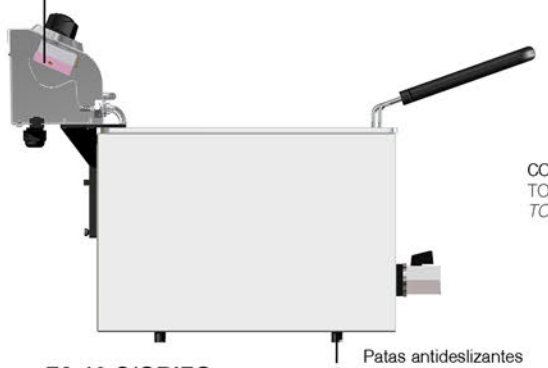

FA 10 C/GRIFO

Patas antideslizantes
Anti-slip feet
Pieds antidérapants

CONSTRUIDA TOTALMENTE EN ACERO INOXIDABLE AISI 304 (18/10)
TOTALLY BUILT IN STAINLESS STEEL AISI 304 (18/10)
TOTALEMENT CONSTRUIT EN ACIER INOXYDABLE AISI 304 (18/10)

ACCESORIOS ACCESSORIES *ACCESSOIRES*

NEW!

CONTROLADOR TIEMPO FRITURA
CHECK FRIT TIME
CONTRÔLEUR DE TEMPS DE FRITTER

NEW!

MEDIDOR CALIDAD ACEITE
OIL QUALITY METER
COMPTEUR DE QUALITE D'HUILE

Cabezal eléctrico extraíble fácil limpieza
Removable electric head - easy clean
Tête électrique amovible-nettoyage facile

FA8 C/GRIFO

FA DOBLE CONTACTOR

i90 INDUSTRIA 90

FREIDORAS ECONÓMICAS ACEITE CON GRIFO
OIL ECONOMIC FRYERS WITH TAP
FRITEUSES D'HUILE ÉCONOMIQUES AVEC TAP

DC10

DC10+10

Modelo	Código	Dimensiones	Potencia	Voltaje	Capacidad	Cesta	Raciones	Peso	Precio
		L x P x H (mm)	Kw	V	L	L xP x H (mm)	200g	Kg	euros
DOBLE CONTACTOR DC8 C/GRIFO	**157388**	265X420X335	4	230	8	210X235X110	45	7	**400**
DOBLE CONTACTOR DC8+8 C/GRIFO	**157389**	530X420X335	4+4	230	8+8	210X235X110	90	12	**770**
DOBLE CONTACTOR DC-10 C/GRIFO	**157384**	265X420X335	4	230	9	210X235X110	50	7,5	**400**
DOBLE CONTACTOR DC-10+10 C/GRIFO	**157385**	530X420X335	4+4	230	9+9	210X235X110	100	13	**770**

(+34) 936 358 758 (+34) 608 299 107 www.industria90.com industria90@industria90.com

NEW

FA 20

Personaliza | Aceite | Vaciado Máquina | Cabezal Fijo | 0ºC/200ºC | Electrica 230/400 V

CARACTERÍSTICAS CHARACTERISTICS *CARACTÉRISTIQUES*

CONSTRUIDA TOTALMENTE EN ACERO INOXIDABLE AISI 304 (18/10)
TOTALLY BUILT IN STAINLESS STEEL AISI 304 (18/10)
TOTALEMENT CONSTRUIT EN ACIER INOXYDABLE AISI 304 (18/10)

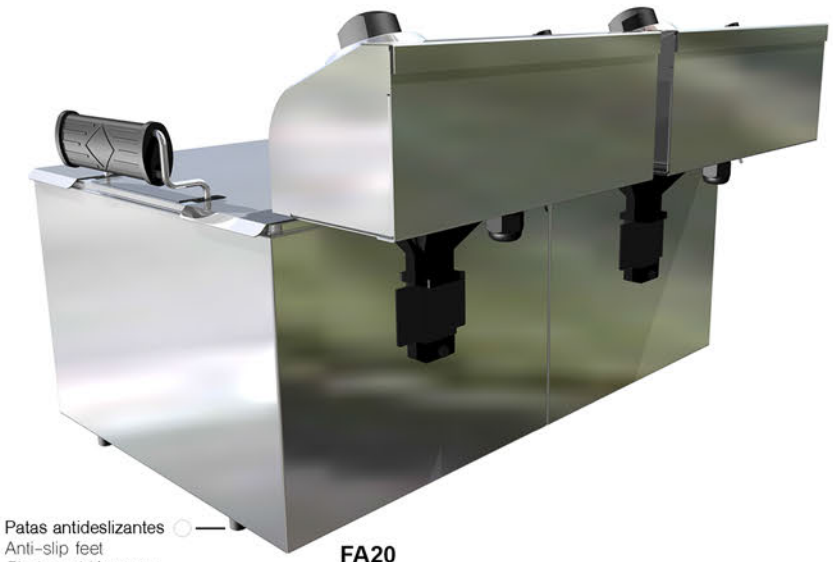

ACCESORIOS ACCESSORIES ACCESSOIRES

NEW!

CONTROLADOR TIEMPO FRITURA
CHECK FRIT TIME
CONTRÔLEUR DE TEMPS DE FRITTER

NEW!

MEDIDOR CALIDAD ACEITE
OIL QUALITY METER
COMPTEUR DE QUALITE D'HUILE

NEW

FA 20

FREIDORAS ECONÓMICAS ACEITE CON GRIFO
OIL ECONOMIC FRYERS WITH TAP
FRITEUSES D'HUILE ÉCONOMIQUES AVEC TAP

i90 INDUSTRIA 90

FA20

Modelo	Código	Dimensiones	Potencia	Voltaje	Capacidad	Cesta	Raciones	Peso	Precio
		L x P x H (mm)	Kw	V	L	L xP x H (mm)	200g	Kg	euros
FA20 C/GRIFO	**157510**	530X430X335	4+4	230	9+9	470X250X110	100	14	**1460**

(+34) 936 358 758 (+34) 608 299 107 www.industria90.com industria90@industria90.com

FREIDORAS ACEITE
OIL FRYERS
FRIETTES A L'HUILE

NEW

FAPA

Personaliza · Aceite · Vaciado Máquina · Cabezal Fijo · 0ºC/200ºC · Electrica 230/400

CARACTERÍSTICAS CHARACTERISTICS *CARACTÉRISTIQUES*

Fijación cesta para escurrir aceite
Basket fixing for drain oil
Panier de fixation vidanger l'huile

CABEZAL FRONTAL
FRONTAL HEAD
TÊTE AVANT

FAPA 8

Patas antideslizantes regulables
Anti-slip feet adjustable
Pieds antidérapants régable

Cuba sin ángulos
Cuba without angles
Cuba sans angles

FAPA 6

CONSTRUIDA TOTALMENTE EN ACERO INOXIDABLE AISI 304 (18/10)
TOTALLY BUILT IN STAINLESS STEEL AISI 304 (18/10)
TOTALEMENT CONSTRUIT EN ACIER INOXYDABLE AISI 304 (18/10)

ESCOJE TU LOGO
CHOOSE YOUR LOGO
CHOISISSEZ VOTRE LOGO

Cesta acero AISI 304 reforzada
Reinforced steel AISI 304 basket
Panier en acier renforcé

Resistencia Bliindada
Armored resistance
Résistance blindée

Cabezal eléctrico extraíble fácil limpieza
Removable electric head - easy clean
Tête électrique amovible-nettoyage facile

FAPA 6

ACCESORIOS ACCESSORIES *ACCESSOIRES*

NEW!

CONTROLADOR TIEMPO FRITURA
CHECK FRIT TIME
CONTRÔLEUR DE TEMPS DE FRITTER

NEW!

MEDIDOR CALIDAD ACEITE
OIL QUALITY METER
COMPTEUR DE QUALITE D'HUILE

NEW

FAPA

FREIDORA ACEITE CABEZAL FRONTAL
OIL FRYER FRONTAL HEAD
TÊTE FRONTALE À FRITEUSE À L'HUILE

i90 INDUSTRIA 90

FAPA 8

Modelo	Código	Dimensiones	Potencia	Voltaje	Capacidad	Cesta	Raciones	Peso	Precio
		L x P x H (mm)	Kw	V	L	L xP x H (mm)	200g	Kg	euros
FAPA-6	**157511**	265X450X360	3	230	6	210X235X95	30	8	**506**
FAPA-8	**157512**	265X450X360	4	230	8	210X235X110	45	9	**580**

(+34) 936 358 758 (+34) 608 299 107 www.industria90.com industria90@industria90.com

FAP

Personaliza · Aceite · Vaciado Máquina · Cabezal Fijo · 0°C/200°C · Electrica 230/400 V

CARACTERÍSTICAS CHARACTERISTICS *CARACTÉRISTIQUES*

Termostato trabajo regulable
Adjustable work thermostat
Thermostat de travail réglable

FAP 25+25

ESCOJE TU LOGO
CHOOSE YOUR LOGO
CHOISISSEZ VOTRE LOGO

(mod. 25/35)
POSSIBILIDAD DOBLE CESTA
POSSIBILITY DOUBLE BASKET
POSSIBILITÉ DE DOUBLE PANIER

ACCESORIOS ACCESSORIES *ACCESSOIRES*

NEW!

CONTROLADOR TIEMPO FRITURA
CHECK FRIT TIME
CONTRÔLEUR DE TEMPS DE FRITTER

NEW!

MEDIDOR CALIDAD ACEITE
OIL QUALITY METER
COMPTEUR DE QUALITE D'HUILE

CONSTRUIDA TOTALMENTE EN ACERO INOXIDABLE AISI 304 (18/10)
TOTALLY BUILT IN STAINLESS STEEL AISI 304 (18/10)
TOTALEMENT CONSTRUIT EN ACIER INOXYDABLE AISI 304 (18/10)

ESCOJE TU LOGO
CHOOSE YOUR LOGO
CHOISISSEZ VOTRE LOGO

FAP 17

Cabezal eléctrico extraíble fácil limpieza
Removable electric head - easy clean
Tête électrique amovible-nettoyage facile

Grifo incorporado para evacuar aceite
Built-in tap to evacuate oil
Robinet intégré pour évacuer l'huile

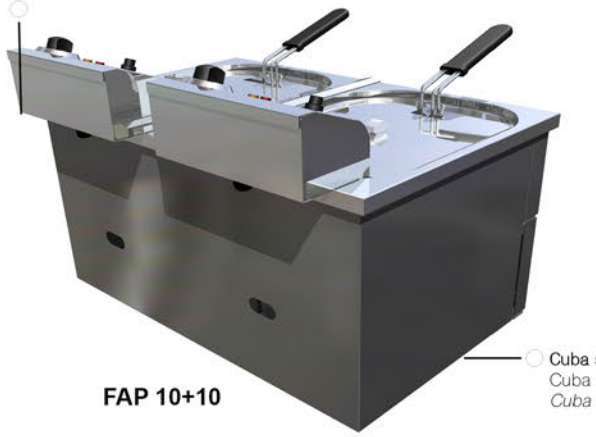

FAP 10+10

Cuba sin ángulos
Cuba without angles
Cuba sans angles

Patas antideslizantes
Anti-slip feet
Pieds antidérapants

FAP

i90 INDUSTRIA 90

FREIDORAS ACEITE CABEZAL FIJO
OIL FRYERS FIXED HEAD
FRITEUSES D'HUILE TÊTE FIXE

FAP 10

FAP 12+12

Modelo	Código	Dimensiones	Potencia	Voltaje	Capacidad	Cesta	Raciones	Peso	Precio
		L x P x H (mm)	Kw	V	L	L xP x H (mm)	200g	Kg	euros
FAP10	**157407**	325X510X475	4	230	10	185X245X110	55	14	**650**
FAP10+10	**157409**	650X510X475	4+4	230	10+10	185X245X110	110	27	**1250**
FAHP10 230	**157424**	325X600X450	6	230	10	185X245X110	91	18	**1061**
FAHP10+10 230	**157425**	650X600X450	6+6	230	10+10	185X245X110	182	34	**2072**
FAHP10 400	**157426**	325X600X450	6	400	10	185X245X110	91	18	**1103**
FAHP10+10 400	**157427**	650X600X400	6+6	400	10+10	185X245X110	182	34	**2156**
FAP12 230	**157430**	360X580X360	6	230	12	205X285X120	93	27	**1197**
FAP12+12 230	**157431**	786X580X360	6+6	230	12+12	205X285X120	184	51	**2344**
FAP12 400	**157432**	360X580X360	7	400	12	205X285X120	93	27	**1213**
FAP12+12 400	**157433**	786X580X360	7+7	400	12+12	205X285X120	184	51	**2369**
FAP17 230	**157418**	360X645X940	6	230	17	205X285X120	110	18	**1384**
FAP17+17 230	**157419**	720X645X940	6+6	230	17+17	205X285X120	220	51	**2623**
FAP17 400	**157420**	360X645X940	7	400	17	205X285X120	110	28	**1427**
FAP17+17 400	**157423**	720X645X940	7+7	400	17+17	205X285X120	220	51	**2713**
FAP25	**157434**	410X645X940	15	400	25	235X325X140	260	38	**1755**
FAP25+25	**157435**	820X645X940	15+15	400	25+25	235X325X140	520	71	**3460**
FAP35	**157436**	530X645X940	15	400	35	350X325X150	275	44	**1992**
FAP35+35	**157437**	1065X645X940	15+15	400	35+35	350X325X150	550	86	**3763**

(+34) 936 358 758 (+34) 608 299 107 www.industria90.com industria90@industria90.com

FAH

Personaliza · Aceite · Vaciado Máquina · Cabezal Móvil · 0ºC/200ºC · Electrica 230/400

CARACTERÍSTICAS CHARACTERISTICS *CARACTÉRISTIQUES*

CONSTRUIDA TOTALMENTE EN ACERO INOXIDABLE AISI 304 (18/10)
TOTALLY BUILT IN STAINLESS STEEL AISI 304 (18/10)
TOTALEMENT CONSTRUIT EN ACIER INOXYDABLE AISI 304 (18/10)

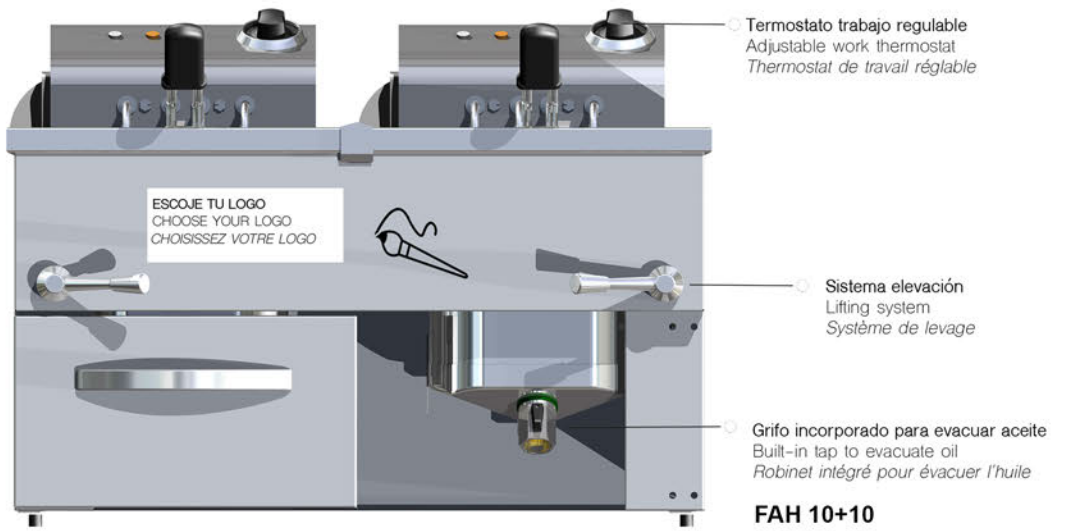

FAH

i90 INDUSTRIA 90

FREIDORAS ACEITE CABEZAL MÓVIL
OIL FRYERS MOBILE HEAD
FRITEUSES D'HUILE TÊTE MOBILE

FAH10+10

FAH10

Modelo	Código	Dimensiones	Potencia	Voltaje	Capacidad	Cesta	Raciones	Peso	Precio
		L x P x H (mm)	Kw	V	L	L xP x H (mm)	200g	Kg	euros
FAH10 230	**157356**	325X600X450	6	230	10	185X245X110	91	17	**1098**
FAH10+10 230	**157358**	650X600X450	6+6	230	10+10	185X245X110	182	33	**2171**
FAH10 400	**157357**	325X600X450	6	400	10	185X245X110	91	17	**1142**
FAH10+10 400	**157359**	650X600X450	6+6	400	10+10	185X245X110	182	33	**2259**
FAH12 230	**157340**	360X580X450	6	230	12	205X285X120	93	27	**1246**
FAH12+12 230	**157341**	720 X580X450	6+6	230	12+12	205X285X120	184	51	**2467**
FAH12 400	**157342**	360X580X450	7	400	12	205X285X120	93	27	**1297**
FAH12+12 400	**157343**	720 X580X450	7+7	400	12+12	185X245X110	184	51	**2569**
FAH17 230	**157360**	360X645X940	6	230	17	185X245X110	110	27	**1434**
FAH17+17 230	**157362**	720 X645X940	6+6	230	17+17	185X245X110	220	51	**2772**
FAH17 400	**157361**	360X645X940	7	400	17	185X245X110	110	27	**1476**
FAH17+17 400	**157363**	720 X645X940	7+7	400	17+17	185X245X110	220	51	**2861**
FAH25	**157365**	410X645X940	15	400	25	235X325X140	260	37	**1815**
FAH25+25	**157367**	820X645X940	15+15	400	25+25	235X325X140	520	69	**3598**
FAH35	**157368**	530X645X940	15	400	35	350X325X150	275	41	**2060**
FAH35+35	**157370**	1065X645X940	15+15	400	35+35	350X325X150	550	86	**3981**

(+34) 936 358 758 (+34) 608 299 107 www.industria90.com industria90@industria90.com

FAR

Personaliza | Aceite | Vaciado Máquina | Cabezal Móvil | 0°C/200°C | Electrica 230/400

CARACTERÍSTICAS CHARACTERISTICS *CARACTÉRISTIQUES*

POSSIBILIDAD DOBLE CESTA
POSSIBILITY DOUBLE BASKET
POSSIBILITÉ DE DOUBLE PANIER
(mod. 25/35)

FAR 25+25

CONSTRUIDA TOTALMENTE EN ACERO INOXIDABLE AISI 304 (18/10)
TOTALLY BUILT IN STAINLESS STEEL AISI 304 (18/10)
TOTALEMENT CONSTRUIT EN ACIER INOXYDABLE AISI 304 (18/10)

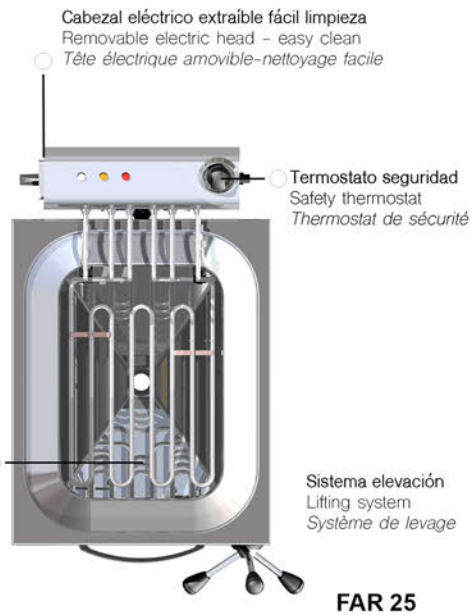

Cabezal eléctrico extraíble fácil limpieza
Removable electric head - easy clean
Tête électrique amovible-nettoyage facile

Termostato seguridad
Safety thermostat
Thermostat de sécurité

Resistencia Bliindada
Armored resistance
Résistance blindée

Sistema elevación
Lifting system
Système de levage

FAR 25

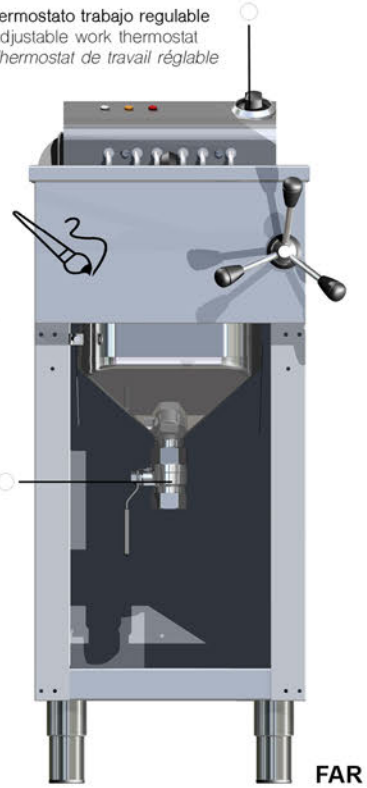

Termostato trabajo regulable
Adjustable work thermostat
Thermostat de travail réglable

ESCOJE TU LOGO
CHOOSE YOUR LOGO
CHOISISSEZ VOTRE LOGO

Grifo incorporado para evacuar aceite
Built-in tap to evacuate oil
Robinet intégré pour évacuer l'huile

Patas antideslizantes
Anti-slip feet
Pieds antidérapants

FAR 25

ACCESORIOS ACCESSORIES *ACCESSOIRES*

NEW!

CONTROLADOR TIEMPO FRITURA
CHECK FRIT TIME
CONTRÔLEUR DE TEMPS DE FRITTER

NEW!

MEDIDOR CALIDAD ACEITE
OIL QUALITY METER
COMPTEUR DE QUALITE D'HUILE

FAR

FREIDORAS ACEITE ALTO RENDIMIENTO
OIL FRYERS HIGH PERFORMANCE
FRITEUSES D'HUILE HAUT RENDEMENT

i90 INDUSTRIA 90

FAR17

FAR10

Modelo	Código	Dimensiones	Potencia	Voltaje	Capacidad	Cesta	Raciones	Peso	Precio
		L x P x H (mm)	Kw	V	L	L xP x H (mm)	200g	Kg	euros
FAR10	**157320**	325X600X450	10	400	10	185X245X110	160	17	**1535**
FAR10+10	**157319**	650x600x450	10+10	400	10+10	185X245X110	320	33	**2872**
FAR17	**157321**	360X645X940	17	400	17	205X285X120	220	27	**1954**
FAR17+17	**157322**	780x645x940	17+17	400	1717	205X285X120	440	51	**3655**
FAR25	**157324**	410X645X940	25	400	25	235X325X140	35	37	**2613**
FAR25+25	**157325**	820x645x940	25+25	400	25+25	235X325X140	700	69	**5047**

(+34) 936 358 758 (+34) 608 299 107 www.industria90.com industria90@industria90.com

NEW

FARP

Personaliza · Aceite · Vaciado Máquina · Cabezal Móvil · 0ºC/200ºC · Electrica 230/400

CARACTERÍSTICAS CHARACTERISTICS *CARACTÉRISTIQUES*

Termostato trabajo regulable
Adjustable work thermostat
Thermostat de travail réglable

Cesta acero AISI 304 reforzada
Reinforced steel AISI 304 basket
Panier en acier renforcé

Resistencia Bliindada
Armored resistance
Résistance blindée

POSSIBILIDAD DOBLE CESTA
POSSIBILITY DOUBLE BASKET
POSSIBILITÉ DE DOUBLE PANIER
(mod. 25/35)

FARP 25+25

CONSTRUIDA TOTALMENTE EN ACERO INOXIDABLE AISI 304 (18/10)
TOTALLY BUILT IN STAINLESS STEEL AISI 304 (18/10)
TOTALEMENT CONSTRUIT EN ACIER INOXYDABLE AISI 304 (18/10)

Cabezal eléctrico extraíble fácil limpieza
Removable electric head - easy clean
Tête électrique amovible-nettoyage facile

ESCOJE TU LOGO
CHOOSE YOUR LOGO
CHOISISSEZ VOTRE LOGO

Patas antideslizantes
Anti-slip feet
Pieds antidérapants

FARP 25

ACCESORIOS ACCESSORIES *ACCESSOIRES*

NEW!

CONTROLADOR TIEMPO FRITURA
CHECK FRIT TIME
CONTRÔLEUR DE TEMPS DE FRITTER

NEW!

MEDIDOR CALIDAD ACEITE
OIL QUALITY METER
COMPTEUR DE QUALITE D'HUILE

NEW

FARP

FREIDORA ALTO RENDIMIENTO SIN ELEVACIÓN
HIGH PERFORMANCE FRYER WITHOUT ELEVATION
FRITEUSE HAUTE PERFORMANCE SANS ELEVATION

i90 INDUSTRIA 90

FARP 10

FARP 17

Modelo	Código	Dimensiones	Potencia	Voltaje	Capacidad	Cesta	Raciones	Peso	Precio
		L x P x H (mm)	Kw	V	L	L xP x H (mm)	200g	Kg	euros
FARP10	**157326**	325X600X450	10	400	10	185X245X110	160	17	**1484**
FARP10+10	**157327**	650x600x450	10+10	400	10+10	185X245X110	320	33	**2776**
FARP17	**157328**	360X645X940	17	400	17	205X285X120	220	27	**1889**
FARP17+17	**157329**	780x645x940	17+17	400	1717	205X285X120	440	51	**3533**
FARP25	**157330**	410X645X940	25	400	25	235X325X140	35	37	**2525**
FARP25+25	**157331**	820x645x940	25+25	400	25+25	235X325X140	700	69	**4878**

(+34) 936 358 758 (+34) 608 299 107 www.industria90.com industria90@industria90.com

NEW

iFAP

Digital | **Personaliza** | Aceite | Vaciado Máquina | Cabezal Fijo | 0ºC/200ºC | Electrica 230/400

CARACTERÍSTICAS CHARACTERISTICS *CARACTÉRISTIQUES*

Tapa antisalpicaduras
Splash cap
Casquette Splash

Cabezal eléctrico extraíble fácil limpieza
Cabezal eléctrico extraible - easy clean
Tête électrique amovible-nettoyage facile

iFAP

Patas antideslizantes
Anti-slip feet
Pieds antidérapants

NEW!

i90

CON PANTALLA TÁCTIL PROGRAMADA
WITH PROGRAMMED TACTILE SCREEN
AVEC ÉCRAN TACTILE PROGRAMMÉ

Termostato seguridad
Safety thermostat
Thermostat de sécurité

Termostato trabajo regulable
Adjustable work thermostat
Thermostat de travail réglable

ON/OFF

Cuba sin ángulos
Cuba without angles
Cuba sans angles

NEW!

CON PANTALLA TÁCTIL PROGRAMADA
WITH PROGRAMMED TACTILE SCREEN
AVEC ÉCRAN TACTILE PROGRAMMÉ

iFAP

ESCOJE TU LOGO
CHOOSE YOUR LOGO
CHOISISSEZ VOTRE LOGO

ACCESORIOS ACCESSORIES *ACCESSOIRES*

NEW!

CONTROLADOR TIEMPO FRITURA
CHECK FRIT TIME
CONTRÔLEUR DE TEMPS DE FRITTER

NEW!

MEDIDOR CALIDAD ACEITE
OIL QUALITY METER
COMPTEUR DE QUALITE D'HUILE

CONSTRUIDA TOTALMENTE EN ACERO INOXIDABLE AISI 304 (18/10)
TOTALLY BUILT IN STAINLESS STEEL AISI 304 (18/10)
TOTALEMENT CONSTRUIT EN ACIER INOXYDABLE AISI 304 (18/10)

NEW

iFAP

i90 INDUSTRIA 90

FREIDORA ACEITE DIGITAL
DIGITAL OIL FRYER
FRITEUSE À HUILE NUMÉRIQUE

iFAP

Modelo	Código	Dimensiones	Potencia	Voltaje	Capacidad			Cesta	Raciones	Peso	Precio
		L x P x H (mm)	Kw	V	Agua(L)	Aceite(L)	Total(L)	L xP x H (mm)	200g	Kg	euros
iFAP17	**157518**	400X700X940	6	230	4,5	15	19,5	208X285X120	110	30	**3723**
iFAP17+17	**157519**	800X700X940	6+6	230	4,5+4,5	15+15	19,5+19,5	208X285X120	220	55	**6966**

(+34) 936 358 758 (+34) 608 299 107 www.industria90.com industria90@industria90.com

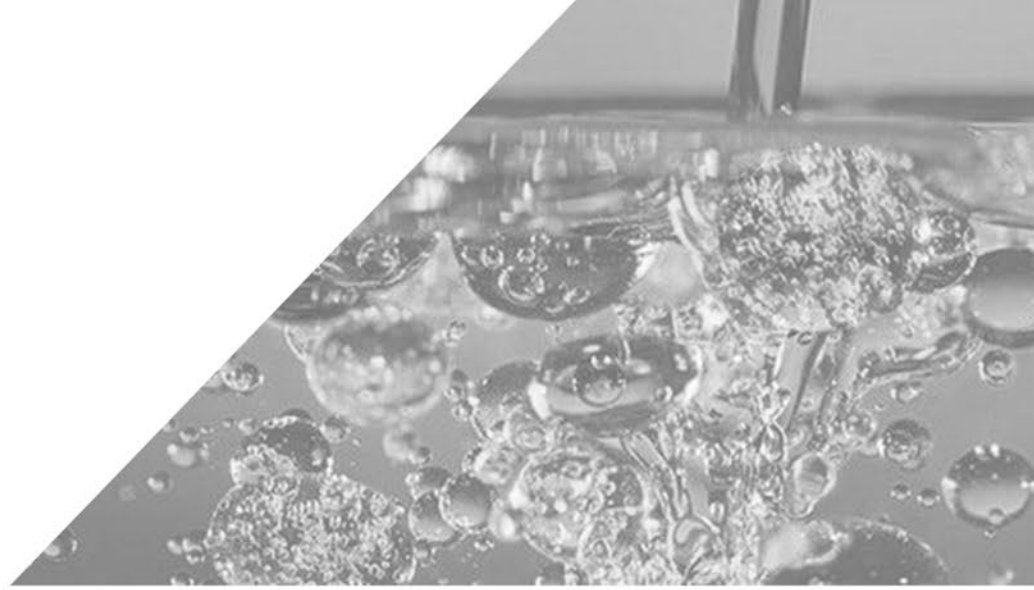

FREIDORAS AGUA - ACEITE
WATER / OIL FRYERS
FRIETTES EAU ET HUILE

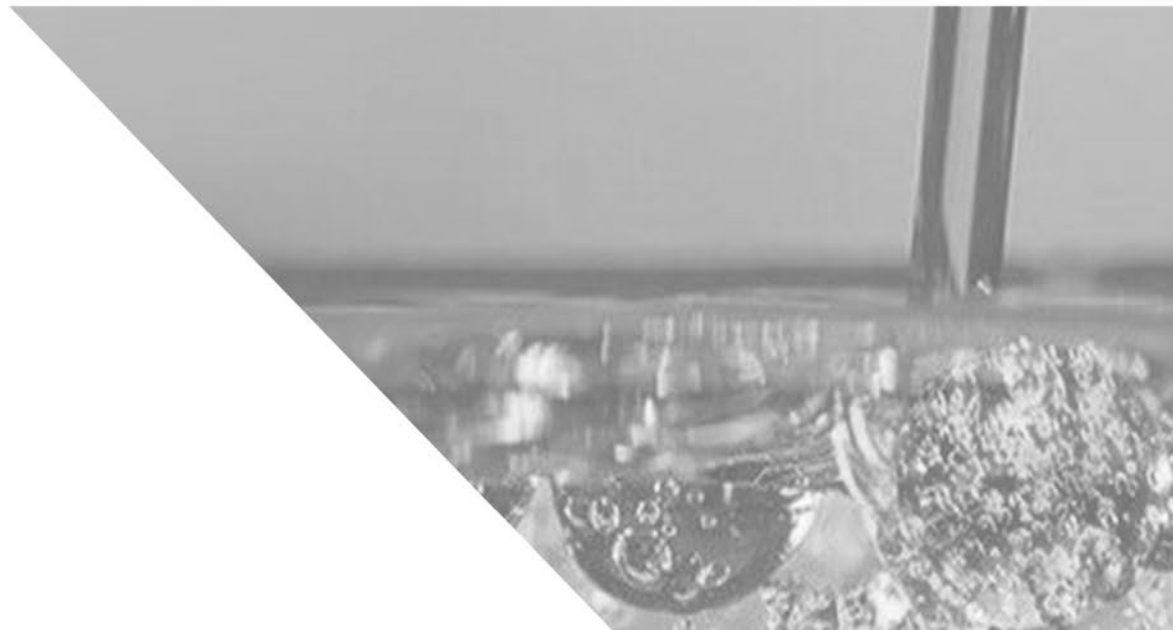

F

Personaliza | Agua/Aceite | Vaciado Máquina | Cabezal Móvil | Visor Agua/Aceite | 0°C/200°C | Electrica 230 V

CARACTERÍSTICAS CHARACTERISTICS *CARACTÉRISTIQUES*

SISTEMA AGUA ACEITE
WATER OIL SYSTEM
SYSTÈME D'EAU ET D'HUILE

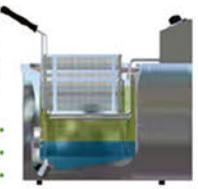

- Mayor duración del aceite
- Ahorro de energía
- Permite freír sin mezclar sabores

Termostato seguridad
Safety thermostat
Thermostat de sécurité

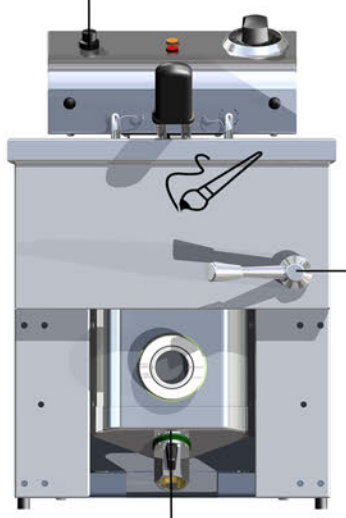

ESCOJE TU LOGO
CHOOSE YOUR LOGO
CHOISISSEZ VOTRE LOGO

Sistema elevación
Lifting system
Système de levage

F10

Grifo incorporado para evacuar aceite
Built-in tap to evacuate oil
Robinet intégré pour évacuer l'huile

Termostato trabajo regulable
Adjustable work thermostat
Thermostat de travail réglable

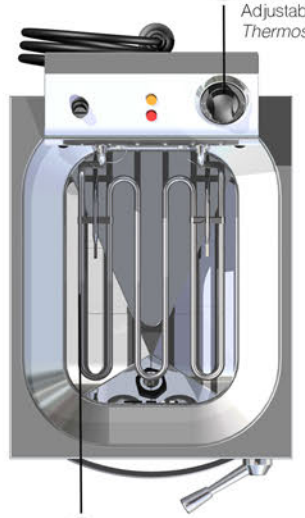

F10

Resistencia blindada en acero inoxidable
Armored resistance in stainless steel
Résistance blindée en acier inoxydable

CONSTRUIDA TOTALMENTE EN ACERO INOXIDABLE AISI 304 (18/10)
TOTALLY BUILT IN STAINLESS STEEL AISI 304 (18/10)
TOTALEMENT CONSTRUIT EN ACIER INOXYDABLE AISI 304 (18/10)

Cabezal eléctrico extraíble fácil limpieza
Removable electric head - easy clean
Tête électrique amovible-nettoyage facile

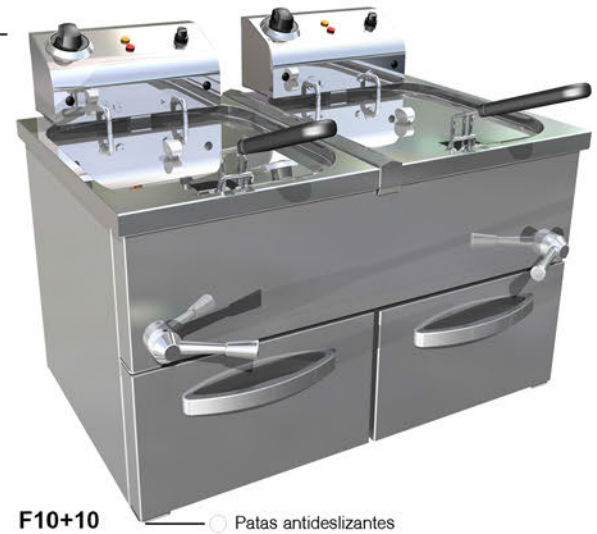

F10+10

Patas antideslizantes
Anti-slip feet
Pieds antidérapants

ACCESORIOS ACCESSORIES *ACCESSOIRES*

NEW!

CONTROLADOR TIEMPO FRITURA
CHECK FRIT TIME
CONTRÔLEUR DE TEMPS DE FRITTER

NEW!

MEDIDOR CALIDAD ACEITE
OIL QUALITY METER
COMPTEUR DE QUALITE D'HUILE

F

i90
INDUSTRIA 90

FREIDORA AGUA/ACEITE CABEZAL MÓVIL ECONÓMICAS
WATER AND OIL ECONOMIC FRYERS
FRITEUSES ECONOMIQUE EAU ET HUILE

F10

Modelo	Código	Dimensiones	Potencia	Voltaje	Capacidad			Cesta	Raciones	Peso	Precio
		L x P x H (mm)	Kw	V	Agua(L)	Aceite(L)	Total(L)	L xP x H (mm)	200g	Kg	euros
F10	**107066**	325X510X475	4	230	3,5	10	13,5	185X245X110	55	14	**789**
F10+10	**107067**	650X510X475	4+4	230	3,5+3,5	10+10	13,5+13,5	185X245X110	110	27	**1568**

(+34) 936 358 758 (+34) 608 299 107 www.industria90.com industria90@industria90.com

FH

Personaliza · Vaciado Agua · Agua/Aceite · Vaciado Máquina · Cabezal Móvil · Visor Agua/Aceite · 0°C/200°C · Electrica 230/400 V

CARACTERÍSTICAS CHARACTERISTICS *CARACTÉRISTIQUES*

Termostato trabajo regulable
Adjustable work thermostat
Thermostat de travail réglable

CONSTRUIDA TOTALMENTE EN ACERO INOXIDABLE AISI 304 (18/10)
TOTALLY BUILT IN STAINLESS STEEL AISI 304 (18/10)
TOTALEMENT CONSTRUIT EN ACIER INOXYDABLE AISI 304 (18/10)

FH10+10

Cabezal eléctrico extraíble fácil limpieza
Removable electric head - easy clean
Tête électrique amovible-nettoyage facile

Termostato seguridad
Safety thermostat
Thermostat de sécurité

FH25

Grifo incorporado para evacuar aceite
Built-in tap to evacuate oil
Robinet intégré pour évacuer l'huile

SISTEMA AGUA ACEITE
WATER OIL SYSTEM
SYSTÈME D'EAU ET D'HUILE

- Mayor duración del aceite
- Ahorro de energía
- Permite freír sin mezclar sabores

POSSIBILIDAD DOBLE CESTA
POSSIBILITY DOUBLE BASKET
POSSIBILITÉ DE DOUBLE PANIER
(mod. 25/35)

FH35+35

Patas antideslizantes
Anti-slip feet
Pieds antidérapants

ACCESORIOS ACCESSORIES *ACCESSOIRES*

NEW!

CONTROLADOR TIEMPO FRITURA
CHECK FRIT TIME
CONTRÔLEUR DE TEMPS DE FRITTER

NEW!

MEDIDOR CALIDAD ACEITE
OIL QUALITY METER
COMPTEUR DE QUALITE D'HUILE

FH

FREIDORAS AGUA/ACEITE CABEZAL MÓVIL
WATER AND OIL FRYERS MOBILE HEAD
TETE MOBILE DE FRITEUSE A EAU ET HUILE

i90 INDUSTRIA 90

FH10+10

Modelo	Código	Dimensiones	Potencia	Voltaje	Capacidad			Cesta	Raciones	Peso	Precio
		L x P x H (mm)	Kw	V	Agua(L)	Aceite(L)	Total(L)	L xP x H (mm)	200g	Kg	euros
FH10 230	**107306**	325X600X450	6	230	3,5	10	13,5	185x245x110	91	18	**1143**
FH10+10 230	**107308**	325X600X450	6+6	230	3,5+3,5	10+10	13,5+13,5	185x245x110	182	34	**2236**
FH10 400	**107307**	325X600X450	6	400	3,5	10	13,5	185x245x110	91	18	**1191**
FH10+10 400	**107309**	325X600X450	6+6	400	3,5+3,5	10+10	13,5+13,5	185x245x110	182	34	**2332**
FH17 230	**107310**	360X645X940	6	230	4,5	15	19,5	205x285x120	110	28	**1468**
FH17+17 230	**107312**	360X645X940	6+6	230	4,5+4,5	15+15	19,5+19,5	205x285x120	220	51	**2795**
FH17 400	**107311**	360X645X940	7	400	4,5	15	19,5	205x285x120	110	28	**1526**
FH17+17 400	**107313**	360X645X940	7+7	400	4,5+4,5	15+15	19,5+19,55	205x285x120	220	51	**2895**
FH25	**107315**	410X645X940	15	400	8	23	31	235x325x140	260	38	**1989**
FH25+25	**107317**	410X645X940	15+15	400	8+8	23+23	31+31	235x325x140	520	71	**3810**
FH35	**107318**	530X645X940	15	400	14	30	44	350x325x150	275	44	**2175**
FH35+35	**107320**	530X645X940	15+15	400	14+14	30+30	44+44	350x325x150	550	86	**3995**

(+34) 936 358 758 (+34) 608 299 107 www.industria90.com industria90@industria90.com

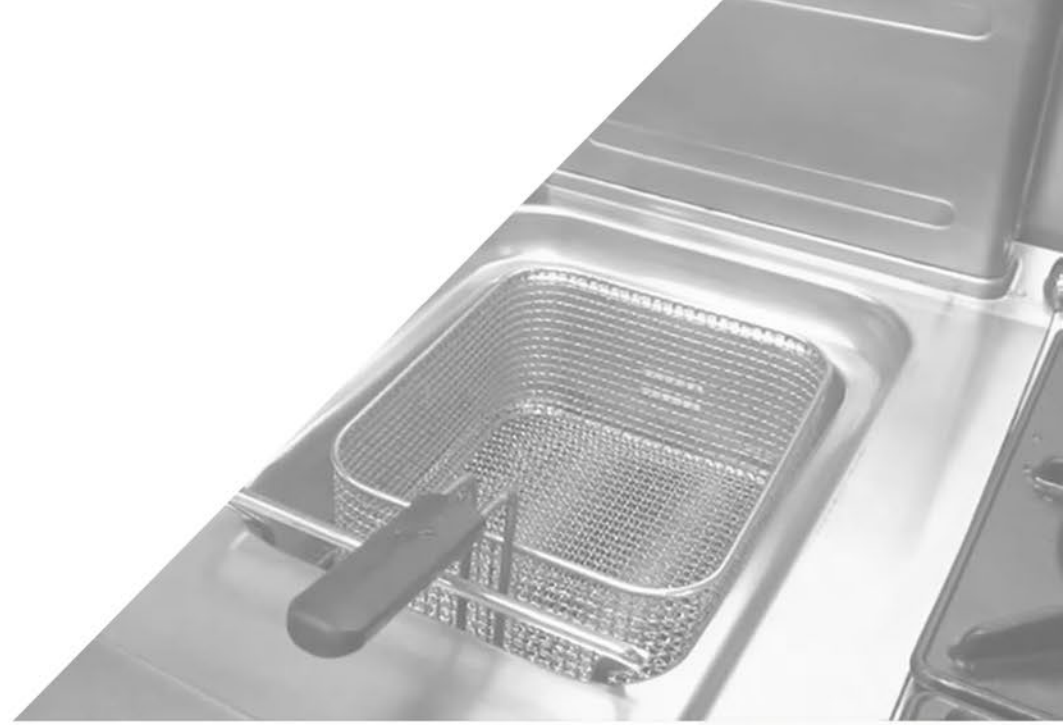

FREIDORAS A GAS
GAS FRYERS
FRITEUSES À GAZ

FG

Personaliza

GAS

CARACTERÍSTICAS CHARACTERISTICS *CARACTÉRISTIQUES*

Cubeta embutida sin soldaduras
Inlaid bucket without welds
Seau incrusté sans soudures

Fabricadas en acero AISI 304 con ángulos redondeados
Made of AISI 304 steel with rounded corners
Fabriqué en acier AISI 304 avec angles arrondis

ESCOJE TU LOGO
CHOOSE YOUR LOGO
CHOISISSEZ VOTRE LOGO

FG10+10

ESCOJE TU LOGO
CHOOSE YOUR LOGO
CHOISISSEZ VOTRE LOGO

Termostado regulación
Thermostat regulation
Réglage du thermostat

FG10

Termostato de Seguridad
Safety thermostat
Thermostat de sécurité

Válvula de gas mecánica con termostato integrado
Mechanical gas valve with integrated thermostat
Robinet à gaz mécanique avec thermostat intégré

Cámara de combustión Ecológica sin materiales aislantes
Ecological combustion chamber without insulating materials
Chambre de combustion écologique sans matériaux isolants

Amplia zona fría
Wide cold area
Large zone froide

ESCOJE TU LOGO
CHOOSE YOUR LOGO
CHOISISSEZ VOTRE LOGO

FG20+20

Termostato de Seguridad
Safety thermostat
Thermostat de sécurité

ESCOJE TU LOGO
CHOOSE YOUR LOGO
CHOISISSEZ VOTRE LOGO

FG20

Gestión electrónica y simplificada con dos temperaturas de funcionamiento regulables
Electronic and simplified management with two adjustable operating temperatures
Gestion électronique et simplifiée avec deux températures de fonctionnement réglables

FG

INDUSTRIA 90

FREIDORAS GAS
GAS FRYERS
FRITEUSES À GAZ

FG17

Modelo	Código	Dimensiones	Potencia		Capacidad	Tensión	Cesta	Peso	Precio
		L x P x H (mm)	Kw	Kcal/h	L	V	L xP x H (mm)	Kg	euros
FG-10	**500000**	400X600X698	6,5	7151	10	--	290X215X120	9	**1632**
FG-10+10	**500001**	700X600X698	6,5+6,5	1430	10+10	--	290X215X120	18	**2697**
FG-17	**500002**	400X700X1139	12	1320	17	--	375X215X120	18	**2431**
FG-17+17	**500003**	700X700X1139	12+12	2640	17+17	--	375X215X120	36	**4353**
FG-20+20	**500004**	800X700X1110	15+15	3300	20+20	230	260X280X150	44	**4769**
FG-20	**500005**	400X700X1110	15	1650	20	230	260X280X150	22	**2755**

(+34) 936 358 758 (+34) 608 299 107 www.industria90.com industria90@industria90.com

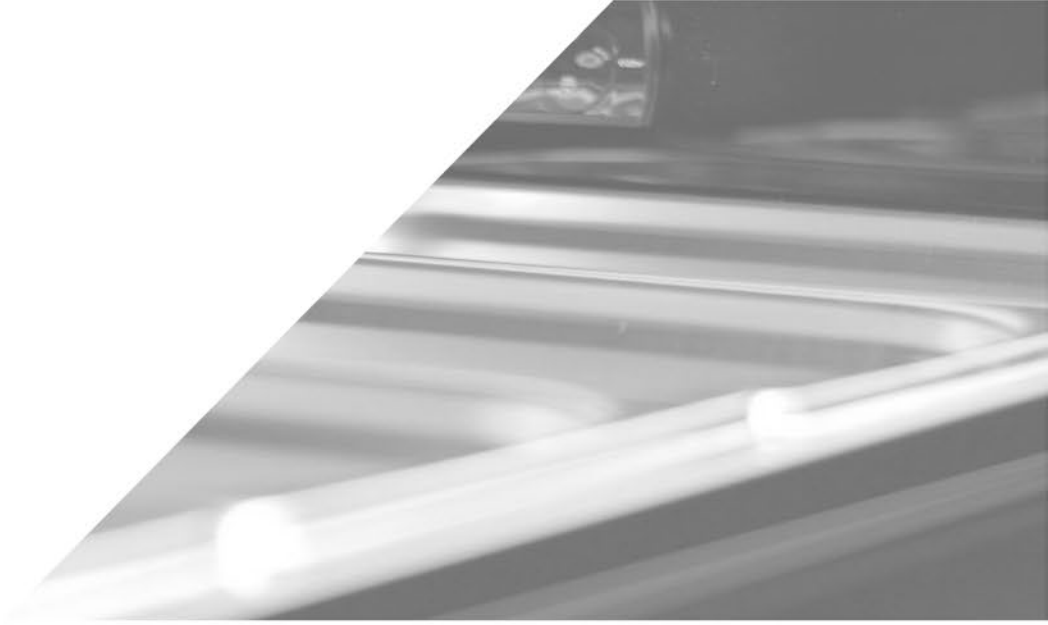

VITRINAS REFRIGERADAS

REFRIGERATED DISPLAY CASES

VITRINES RÉFRIGÉRÉES

IRON

Personaliza · LUZ · 2°/6°C · BANDEJA GASTRONORM · ELÉCTRICA · COLORES DISPONIBLES

CARACTERÍSTICAS CHARACTERISTICS *CARACTÉRISTIQUES*

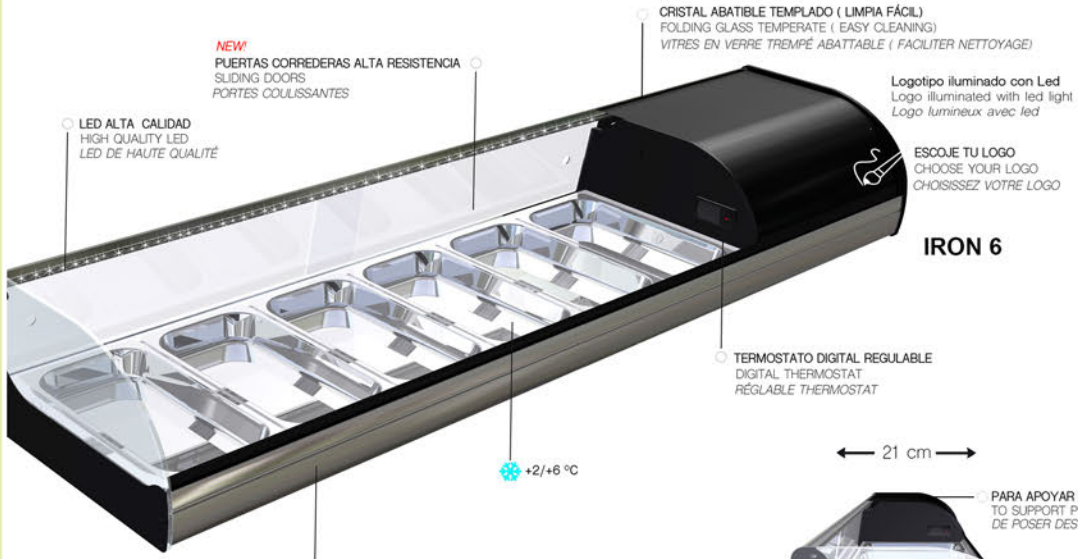

POSSIBILIDAD MOTOR LADO CONTRARIO
POSSIBILITY MOTOR SIDE CONTRARY
POSSIBILITÉ MOTEUR CÔTÉ CONTRAIRE

COLORES DISPONIIBLES
CHOOSE YOUR COLOUR
COULEURS DISPONIBLES

CUBA AISI 304 SIN ANGULOS
CUBA AISI 304 WITHOUT CORNERS
CUVE AISI 304 SANS ANGLE

POSIBILIDAD CUBA PLANA
POSSIBLITY OF FLAT PLATE
POSSIBILITÉ DE CUVE PLANE (SANS BAC)

ACCESORIOS *ACCESSORIES ACCESSOIRES*

JUEGO SOPORTES VITRINA
SUPPORT SET FOR DISPLAY CASES
JEU DE SUPPORTS EN SAILLIE POUR VITRINE

NEW!

JUEGO PUERTAS EFECTO ESPEJO
SPECIAL MIRROR EFFECT DOORS
JEU DE PORTES VITRÉES MIROIR

BANDEJAS COLORES
COLOR TRAYS
PLATEAUX COULEURS
NEW!

IRON

i90
INDUSTRIA 90

VITRINAS REFRIGERADAS CRISTAL CURVO ABATIBLE
REFRIGERATED DISPLAY CASES CURVE CRYSTAL
VITRINES RÉFRIGÉRÉES VITRE ABATTABLE COURBÉ

IRON 4 CUBA PLANA

IRON 6

Modelo	Código			Dimensiones	Pot.	Temp.	Tensión	Capacidad	Peso	Precio
	Negra	Blanca	Roja	L x P x H (mm)	w	ºC	V		Kg	euros
IRON 4	**877015**	**877024**	**877021**	1146X390X215	160	+2ºC/+6ºC	230	4XGN1/3x40	24	**759**
IRON 6	**877016**	**877025**	**877022**	1487X390X215	160	+2ºC/+6ºC	230	6XGN1/3x40	34	**869**
IRON 8	**877017**	**877026**	**877023**	1826X390X215	160	+2ºC/+6ºC	230	8XGN1/3x40	40	**954**
IRON REMOTA 6	**876909**	-	-	1146X390X215	160	+2ºC/+6ºC	230	6XGN1/3x40	32	**990**
IRON REMOTA 8	**876910**	-	-	1487X390X215	160	+2ºC/+6ºC	230	8XGN1/3x40	35	**1088**
IRON 4 CUBA PLANA	**877033**	**877039**	**877036**	1146X390X215	160	+2ºC/+6ºC	230	sin bandejas	24	**759**
IRON 6 CUBA PLANA	**877034**	**877040**	**877037**	1487X390X215	160	+2ºC/+6ºC	230	sin bandejas	34	**869**
IRON 8 CUBA PLANA	**877035**	**877041**	**877038**	1826X390X215	160	+2ºC/+6ºC	230	sin bandejas	40	**954**
IRON REMOTA 6 CUBA PLANA	**876912**	-	-	1146X390X215	160	+2ºC/+6ºC	230	sin bandejas	32	**990**
IRON REMOTA 8 CUBA PLANA	**876913**	-	-	1487X390X215	160	+2ºC/+6ºC	230	sin bandejas	35	**1088**

(+34) 936 358 758 (+34) 608 299 107 www.industria90.com industria90@industria90.com

IRON SUSHI

Personaliza · LED LUZ · 2°/6°C · BANDEJA GASTRONORM · ELÉCTRICA · COLORES DISPONIBLES

CARACTERÍSTICAS CHARACTERISTICS *CARACTÉRISTIQUES*

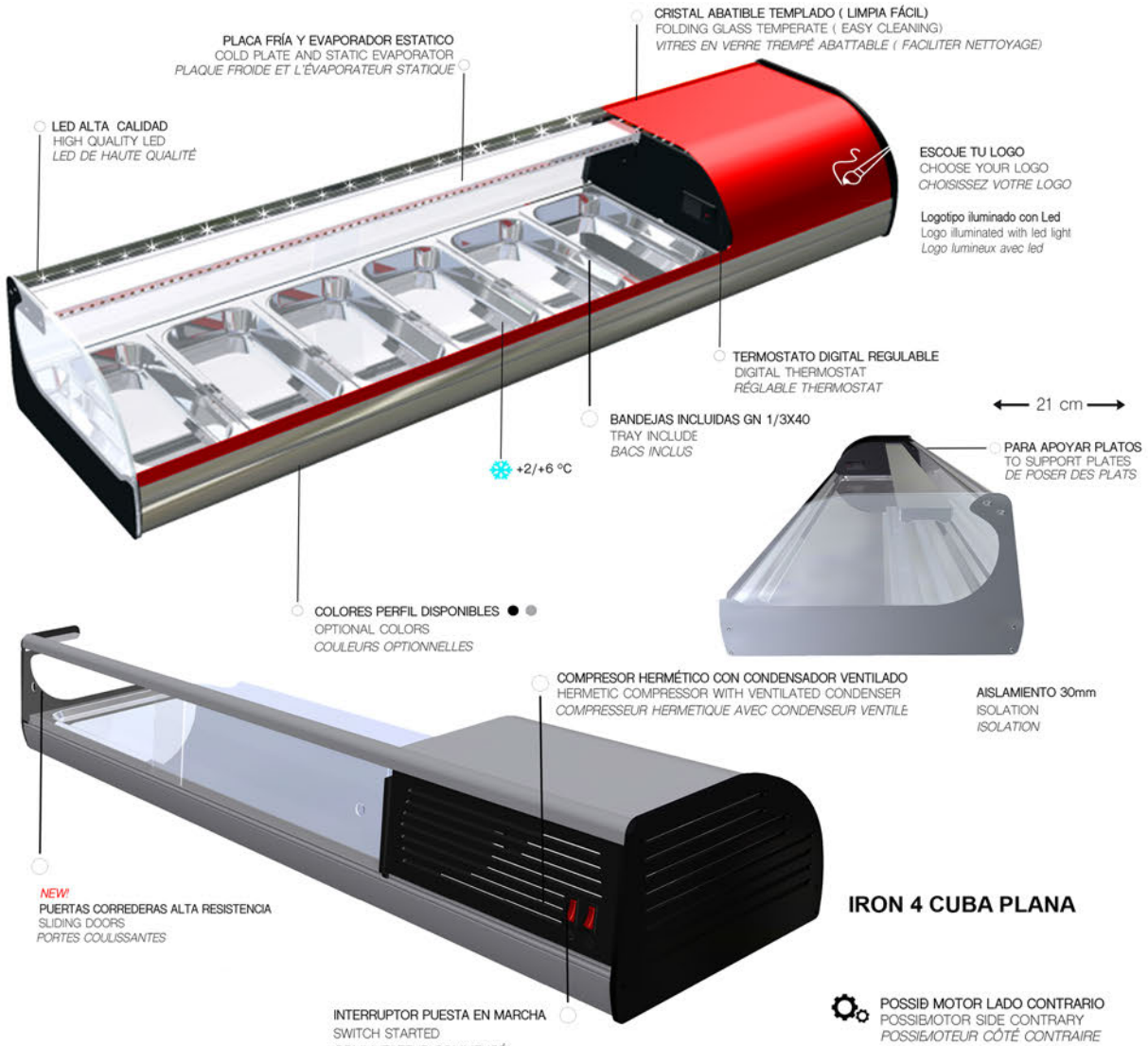

IRON 4 CUBA PLANA

POSSIÐ MOTOR LADO CONTRARIO
POSSIBMOTOR SIDE CONTRARY
POSSIMOTEUR CÔTÉ CONTRAIRE

COLORES DISPONIIBLES
CHOOSE YOUR COLOUR
COULEURS DISPONIBLES

CUBA AISI 304 SIN ANGULOS
CUBA AISI 304 WITHOUT CORNERS
CUVE AISI 304 SANS ANGLE

POSIBILIDAD CUBA PLANA
POSSIBLITY OF FLAT PLATE
POSSIBILITÉ DE CUVE PLANE (SANS BAC)

ACCESORIOS ACCESSORIES ACCESSOIRES

IRON SUSHI

i90 INDUSTRIA 90

VITRINAS REFRIGERADAS CRISTAL CURVO ABATIBLE
REFRIGERATED DISPLAY CASES CURVE CRYSTAL
VITRINES RÉFRIGÉRÉES VITRE ABATTABLE COURBÉ

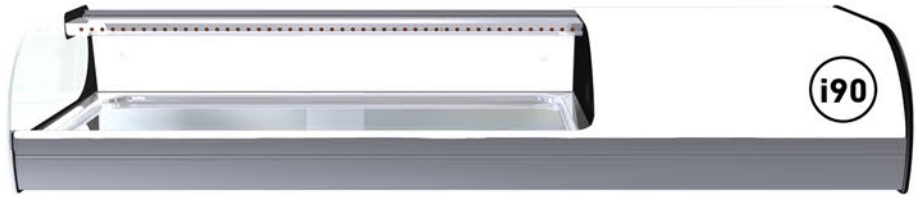

IRON SUSHI 4 CUBA PLANA

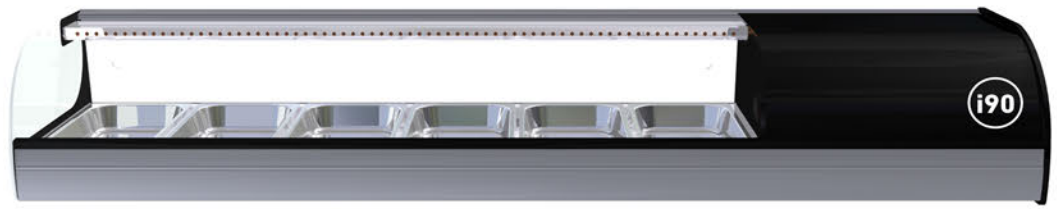

IRON SUSHI 6

Modelo	Código			Dimensiones	Pot.	Temp.	Tensión	Capacidad	Peso	Precio
	Negra	Blanca	Roja	L x P x H (mm)	w	ºC	V		Kg	euros
IRON 4 SUSHI	**877042**	**877048**	**877045**	1146X390X215	160	+2ºC/+6ºC	230	4XGN1/3x40	24	**886**
IRON 6 SUSHI	**877046**	**877049**	**877046**	1487X390X215	160	+2ºC/+6ºC	230	6XGN1/3x40	34	**954**
IRON 8 SUSHI	**877044**	**877050**	**877047**	1826X390X215	160	+2ºC/+6ºC	230	8XGN1/3x40	40	**1069**
IRON 4 SUSHI CUBA PLANA	**877051**	**877057**	**877054**	1146X390X215	160	+2ºC/+6ºC	230	sin bandejas	24	**886**
IRON 6 SUSHI CUBA PLANA	**877052**	**877058**	**877055**	1487X390X215	160	+2ºC/+6ºC	230	sin bandejas	34	**954**
IRON 8 SUSHI CUBA PLANA	**877053**	**877059**	**877056**	1826X390X215	160	+2ºC/+6ºC	230	sin bandejas	40	**1069**

(+34) 936 358 758 (+34) 608 299 107 www.industria90.com industria90@industria90.com

IRON 2 PISOS

Personaliza · LED LUZ · 2°/6°C · BANDEJA GASTRONORM · ELÉCTRICA · COLORES DISPONIBLES

CARACTERÍSTICAS CHARACTERISTICS *CARACTÉRISTIQUES*

NEW!
PUERTAS CORREDERAS ALTA RESISTENCIA
SLIDING DOORS
PORTES COULISSANTES

IRON 6 2 PISOS

IRON 6 2 PISOS CUBA PLANA

AISLAMIENTO 30mm
ISOLATION
ISOLATION

POSSIBILIDAD MOTOR LADO CONTRARIO
POSSIBILITY MOTOR SIDE CONTRARY
POSSIBILITÉ MOTEUR CÔTÉ CONTRAIRE

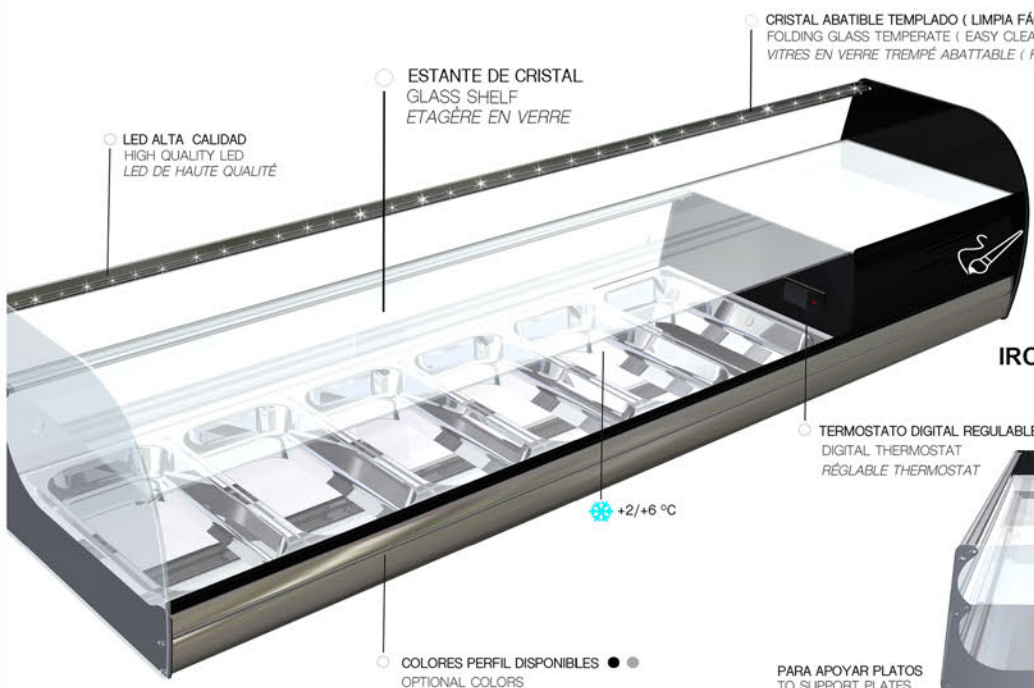

CRISTAL ABATIBLE TEMPLADO (LIMPIA FÁCIL)
FOLDING GLASS TEMPERATE (EASY CLEANING)
VITRES EN VERRE TREMPÉ ABATTABLE (FACILITER NETTOYAGE)

ESTANTE DE CRISTAL
GLASS SHELF
ETAGÈRE EN VERRE

LED ALTA CALIDAD
HIGH QUALITY LED
LED DE HAUTE QUALITÉ

Logotipo iluminado con Led
Logo illuminated with led light
Logo lumineux avec led

ESCOJE TU LOGO
CHOOSE YOUR LOGO
CHOISISSEZ VOTRE LOGO

IRON 6 2 PISOS

+2/+6 ºC

TERMOSTATO DIGITAL REGULABLE
DIGITAL THERMOSTAT
RÉGLABLE THERMOSTAT

COLORES PERFIL DISPONIBLES
OPTIONAL COLORS

PARA APOYAR PLATOS
TO SUPPORT PLATES
DE POSER DES PLATS

21 cm

CUBA AISI 304 SIN ANGULOS
CUBA AISI 304 WITHOUT CORNERS
CUVE AISI 304 SANS ANGLE

COLORES DISPONIIBLES
CHOOSE YOUR COLOUR
COULEURS DISPONIBLES

POSIBILIDAD CUBA PLANA
POSSIBLITY OF FLAT PLATE
POSSIBILITÉ DE CUVE PLANE (SANS BAC)

ACCESORIOS ACCESSORIES ACCESSOIRES

JUEGO SOPORTES VITRINA
SUPPORT SET FOR DISPLAY CASES
JEU DE SUPPORTS EN SAILLIE POUR VITRINE

NEW!

JUEGO PUERTAS EFECTO ESPEJO
SPECIAL MIRROR EFFECT DOORS
JEU DE PORTES VITRÉES MIROIR

White Red Cristal Blue Inox

BANDEJAS COLORES
COLOR TRAYS
PLATEAUX COULEURS
NEW!

IRON 2 PISOS

i90
INDUSTRIA 90

VITRINAS REFRIGERADAS CRISTAL CURVO ABATIBLE
REFRIGERATED DISPLAY CASES CURVE CRYSTAL
VITRINES RÉFRIGÉRÉES VITRE ABATTABLE COURBÉ

IRON 4 2 PISOS CUBA PLANA

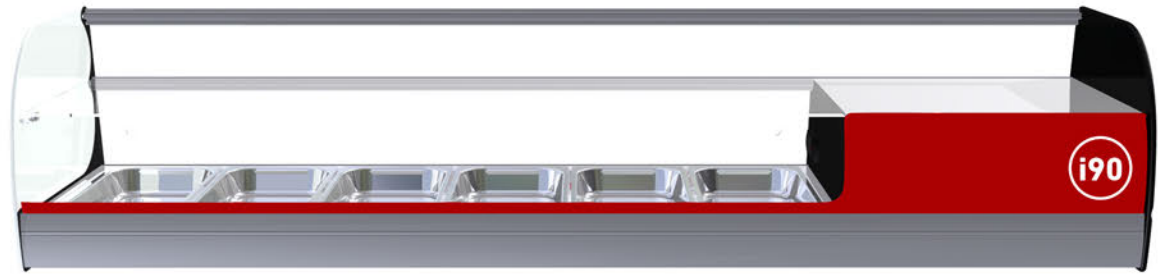

IRON 6 2 PISOS

Modelo	Código Negra	Código Blanca	Código Roja	Dimensiones L x P x H (mm)	Pot. w	Temp. ºC	Tensión V	Capacidad	Peso Kg	Precio euros
IRON 4 2 PISOS	**877018**	**877030**	**877027**	1146X390X315	160	+2ºC/+6ºC	230	4XGN1/3x40	30	**981**
IRON 6 2 PISOS	**877019**	**877031**	**877028**	1487X390X315	160	+2ºC/+6ºC	230	6XGN1/3x40	43	**1059**
IRON 8 2 PISOS	**877020**	**877032**	**877029**	1826X390X315	160	+2ºC/+6ºC	230	8XGN1/3x40	51	**1101**
IRON REMOTA 6 2 PISOS	**876916**	-	-	1146X390X315	160	+2ºC/+6ºC	230	6XGN1/3x40	38	**1141**
IRON REMOTA 8 2 PISOS	**876917**	-	-	1487X390X315	160	+2ºC/+6ºC	230	8XGN1/3x40	45	**1254**
IRON 4 2 PISOS CUBA PLANA	**877060**	**877090**	**877091**	1146X390X315	160	+2ºC/+6ºC	230	sin bandejas	30	**981**
IRON 6 2 PISOS CUBA PLANA	**877061**	**877092**	**877093**	1487X390X315	160	+2ºC/+6ºC	230	sin bandejas	43	**1059**
IRON 8 2 PISOS CUBA PLANA	**877062**	**877094**	**877095**	1826X390X315	160	+2ºC/+6ºC	230	sin bandejas	51	**1101**
IRON REMOTA 6 2 PISOS CUBA PLANA	**876914**	-	-	1146X390X315	160	+2ºC/+6ºC	230	sin bandejas	38	**1141**
IRON REMOTA 8 2 PISOS CUBA PLANA	**876913**	-	-	1487X390X315	160	+2ºC/+6ºC	230	sin bandejas	45	**1254**

(+34) 936 358 758 (+34) 608 299 107 www.industria90.com industria90@industria90.com

CUB

Personaliza · LUZ · 2°/6°C · BANDEJA GASTRONORM · ELÉCTRICA · COLORES DISPONIBLES

CARACTERÍSTICAS CHARACTERISTICS *CARACTÉRISTIQUES*

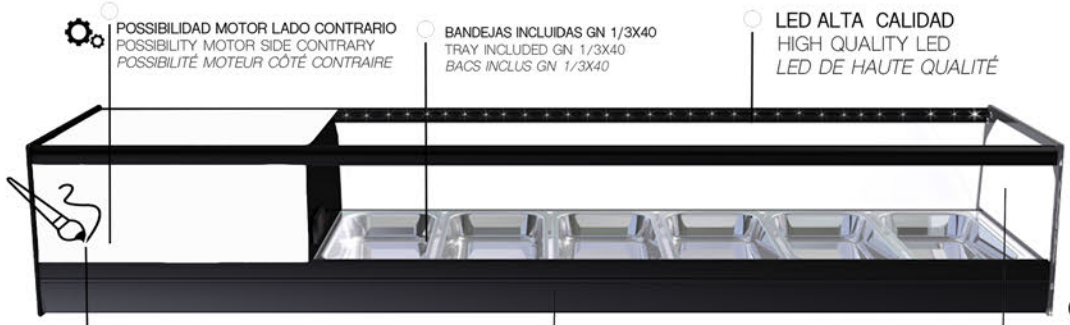

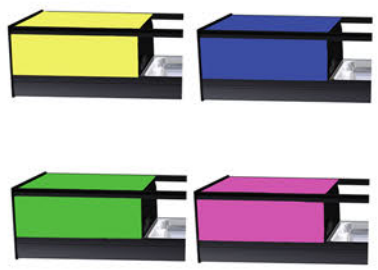

CUB

INDUSTRIA 90

VITRINAS REFRIGERADAS CRISTAL PLANO
REFRIGERATED DISPLAY CASES STRAIGHT CRYSTAL
VITRINES RÉFRIGÉRÉES VITRE CRISTAL DROIT

CUB 6

Modelo	Código			Dimensiones	Pot.	Temp.	Tensión	Capacidad	Peso	Precio
	Negra	Blanca	Roja	L x P x H (mm)	w	ºC	V		Kg	euros
CUB 4	**307000**	**307003**	**307006**	1146X390X252	160	+2ºC/+6ºC	230	4XGN1/3x40	24	**925**
CUB 6	**307001**	**307004**	**307007**	1487X390X252	160	+2ºC/+6ºC	230	6XGN1/3x40	34	**1022**
CUB 8	**307002**	**307005**	**307008**	1826X390X252	160	+2ºC/+6ºC	230	8XGN1/3x40	40	**1107**
CUB 4 CUBA PLANA	**306990**	**306993**	**306996**	1146X390X252	160	+2ºC/+6ºC	230	sin bandejas	24	**925**
CUB 6 CUBA PLANA	**306991**	**306994**	**306997**	1487X390X252	160	+2ºC/+6ºC	230	sin bandejas	34	**1022**
CUB 8 CUBA PLANA	**306992**	**306995**	**306998**	1826X390X252	160	+2ºC/+6ºC	230	sin bandejas	40	**1107**
CUB 4 REMOTA	**307009**			805X390X252	160	+2ºC/+6ºC	230	4XGN1/3x40	22	**1056**
CUB 6 REMOTA	**307010**			1146X390X252	160	+2ºC/+6ºC	230	6XGN1/3x40	32	**1164**
CUB 8 REMOTA	**307011**			1487X390X252	160	+2ºC/+6ºC	230	8XGN1/3x40	38	**1278**

(+34) 936 358 758 (+34) 608 299 107 www.industria90.com industria90@industria90.com

CUB 2 PISOS

Personaliza · LUZ · 2°/6°C · BANDEJA GASTRONORM · ELÉCTRICA · COLORES DISPONIBLES

CARACTERÍSTICAS CHARACTERISTICS *CARACTÉRISTIQUES*

Logotipo iluminado con Led
Logo illuminated with led light
Logo lumineux avec led

TERMOSTATO DIGITAL REGULABLE
DIGITAL THERMOSTAT
RÉGLABLE THERMOSTAT

LED ALTA CALIDAD
HIGH QUALITY LED
LED DE HAUTE QUALITÉ

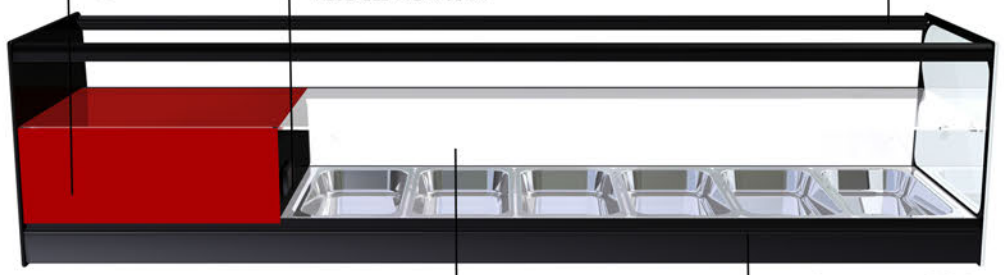

+2/+6 °C

CUB 6 2 PISOS

COLORES PERFIL DISPONIBLES
OPTIONAL COLORS
COULEURS OPTIONNELLES

NEW!
PUERTAS CORREDERAS ALTA RESISTENCIA
SLIDING DOORS
PORTES COULISSANTES

BANDEJAS INCLUIDAS GN 1/3X40
TRAY INCLUDED GN 1/3X40
BACS INCLUS GN 1/3X40

34 cm

PARA APOYAR PLATOS
TO SUPPORT PLATES
DE POSER DES PLATS

AISLAMIENTO 30mm
ISOLATION
ISOLATION

INTERRUPTOR PUESTA EN MARCHA
SWITCH STARTED
COMMUTATEUR COMMENCÉ

COMPRESOR HERMÉTICO CON CONDENSADOR VENTILADO
HERMETIC COMPRESSOR WITH VENTILATED CONDENSER
COMPRESSEUR HERMETIQUE AVEC CONDENSEUR VENTILE

CUB 8 2 PISOS

POSSIBILIDAD MOTOR LADO CONTRARIO
POSSIBILITY MOTOR SIDE CONTRARY
POSSIBILITÉ MOTEUR CÔTÉ CONTRAIRE

CUBA AISI 304 SIN ANGULOS
CUBA AISI 304 WITHOUT CORN
CUVE AISI 304 SANS ANGLE

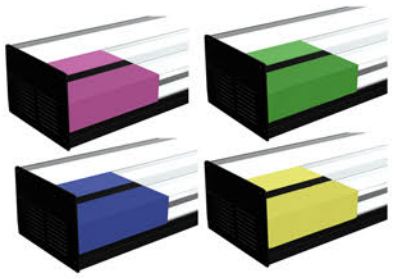

COLORES DISPONIBLES
CHOOSE YOUR COLOUR
COULEURS DISPONIBLES

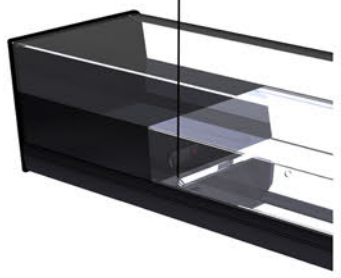

POSIBILIDAD CUBA PLANA
POSSIBILITY OF FLAT PLATE
POSSIBILITÉ DE CUVE PLANE (SANS BAC)

ACCESORIOS

JUEGO SOPORTES VITRINA
SUPPORT SET FOR DISPLAY CASES
JEU DE SUPPORTS EN SAILLIE POUR VITRINE

NEW!

JUEGO PUERTAS EFECTO ESPEJO
SPECIAL MIRROR EFFECT DOORS
JEU DE PORTES VITRÉES MIROIR

White *Red* *Cristal* *Blue* *Inox*

NEW!
BANDEJAS COLORES COLOR TRAYS PLATEAUX COULEURS

CUB 2 PISOS

INDUSTRIA 90

VITRINAS REFRIGERADAS CRISTAL PLANO
REFRIGERATED DISPLAY CASES STRAIGHT CRYSTAL
VITRINES RÉFRIGÉRÉES VITRE CRISTAL DROIT

CUB 4 CUBA PLANA 2 PISOS

CUB 6 2 PISOS

Modelo	Código			Dimensiones	Pot.	Temp.	Tensión	Capacidad	Peso	Precio
	Negra	Blanca	Roja	L x P x H (mm)	w	ºC	V		Kg	euros
CUB 4 2 PISOS	**307069**	**307075**	**307078**	1146X390X330	160	+2ºC/+6ºC	230	4XGN1/3x40	24	**1036**
CUB 6 2 PISOS	**307070**	**307076**	**307079**	1487X390X330	160	+2ºC/+6ºC	230	6XGN1/3x40	34	**1169**
CUB 8 2 PISOS	**307071**	**307077**	**307080**	1826X390X330	160	+2ºC/+6ºC	230	8XGN1/3x40	40	**1205**
CUB 4 2 PISOS CUBA PLANA	**307074**	**307081**	**307084**	1146X390X330	160	+2ºC/+6ºC	230	sin bandejas	24	**1036**
CUB 6 2 PISOS CUBA PLANA	**307072**	**307082**	**307085**	1487X390X330	160	+2ºC/+6ºC	230	sin bandejas	34	**1169**
CUB 8 2 PISOS CUBA PLANA	**307073**	**308073**	**307086**	1826X390X330	160	+2ºC/+6ºC	230	sin bandejas	40	**1205**
CUB 4 REMOTA 2 PISOS	**307012**	–	–	805X390X330	160	+2ºC/+6ºC	230	4XGN1/3x40	22	**1254**
CUB 6 REMOTA 2 PISOS	**307013**	–	–	1146X390X330	160	+2ºC/+6ºC	230	6XGN1/3x40	32	**1332**
CUB 8 REMOTA 2 PISOS	**307014**	–	–	1487X390X330	160	+2ºC/+6ºC	230	8XGN1/3x40	38	**1375**

(+34) 936 358 758 (+34) 608 299 107 www.industria90.com industria90@industria90.com

NEW

CUB COLD 2 PISOS ❄❄

Personaliza · LUZ · 2°/6°C · BANDEJA GASTRONORM · ELÉCTRICA · COLORES DISPONIBLES · REFRIGERACIÓN 2 ESTANTES

CARACTERÍSTICAS CHARACTERISTICS *CARACTÉRISTIQUES*

LED ALTA CALIDAD
HIGH QUALITY LED
LED DE HAUTE QUALITÉ

+2/+6 °C

CUB 6 COLD 2 PISOS

+2/+6 °C

CUB 6 COLD 2 PISOS
CUBA PLANA

COLORES PERFIL DISPONIBLES
OPTIONAL COLORS
COULEURS OPTIONNELLES

POSSIBILIDAD MOTOR LADO CONTRARIO
POSSIBILITY MOTOR SIDE CONTRARY
POSSIBILITÉ MOTEUR CÔTÉ CONTRAIRE

BANDEJAS INCLUIDAS GN 1/3X40
TRAY INCLUDED GN 1/3X40
BACS INCLUS GN 1/3X40

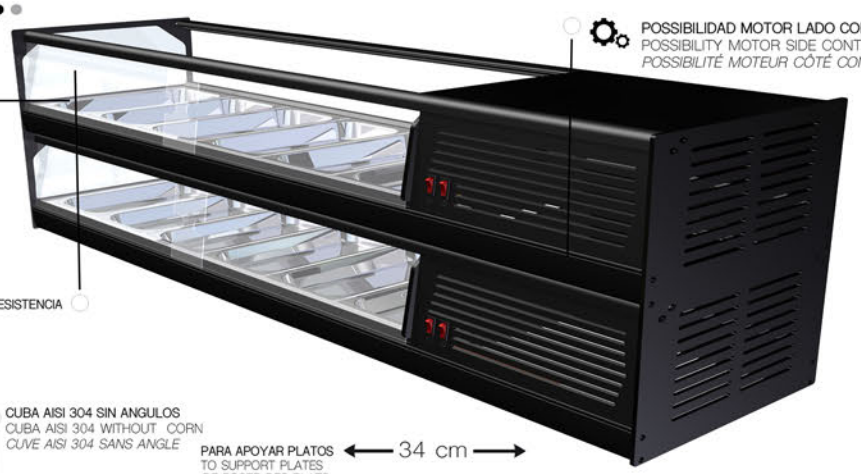

CUB 6 COLD 2 PISOS

NEW!
PUERTAS CORREDERAS ALTA RESISTENCIA
SLIDING DOORS
PORTES COULISSANTES

Logotipo iluminado con Led
Logo illuminated with led light
Logo lumineux avec led

CUBA AISI 304 SIN ANGULOS
CUBA AISI 304 WITHOUT CORN
CUVE AISI 304 SANS ANGLE

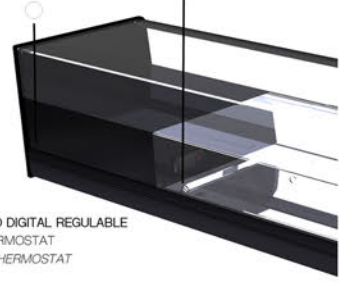

TERMOSTATO DIGITAL REGULABLE
DIGITAL THERMOSTAT
RÉGLABLE THERMOSTAT

PARA APOYAR PLATOS ⟵ 34 cm ⟶
TO SUPPORT PLATES
DE POSER DES PLATS

COMPRESOR HERMÉTICO CON CONDENSADOR VENTILADO
HERMETIC COMPRESSOR WITH VENTILATED CONDENSER
COMPRESSEUR HERMETIQUE AVEC CONDENSEUR VENTILE

AISLAMIENTO 30mm
ISOLATION
ISOLATION

POSIBILIDAD CUBA PLANA
POSSIBLITY OF FLAT PLATE
POSSIBILITÉ DE CUVE PLANE (SANS BAC)

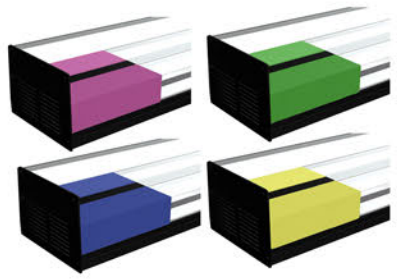

COLORES DISPONIIBLES
CHOOSE YOUR COLOUR
COULEURS DISPONIBLES

ACCESORIOS ACCESSORIES *ACCESSOIRES*

JUEGO SOPORTES VITRINA
SUPPORT SET FOR DISPLAY CASES
JEU DE SUPPORTS EN SAILUE POUR VITRINE

NEW!

JUEGO PUERTAS EFECTO ESPEJO
SPECIAL MIRROR EFFECT DOORS
JEU DE PORTES VITRÉES MIROIR

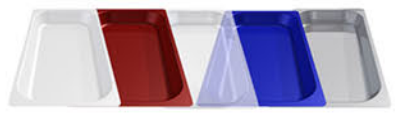

BANDEJAS COLORES
COLOR TRAYS
PLATEAUX COULEURS
NEW!

NEW

CUB COLD 2 PISOS ❄❄

i90
INDUSTRIA 90

VITRINA REFRIGERADA CRISTAL PLANO DOBLE FRÍO
DOUBLE COLD DISPLAY CASE CRYSTAL GLASS COOLER
VITRINES RÉFRIGÉRÉES CRISTAUX DOUBLES REFROIDIS

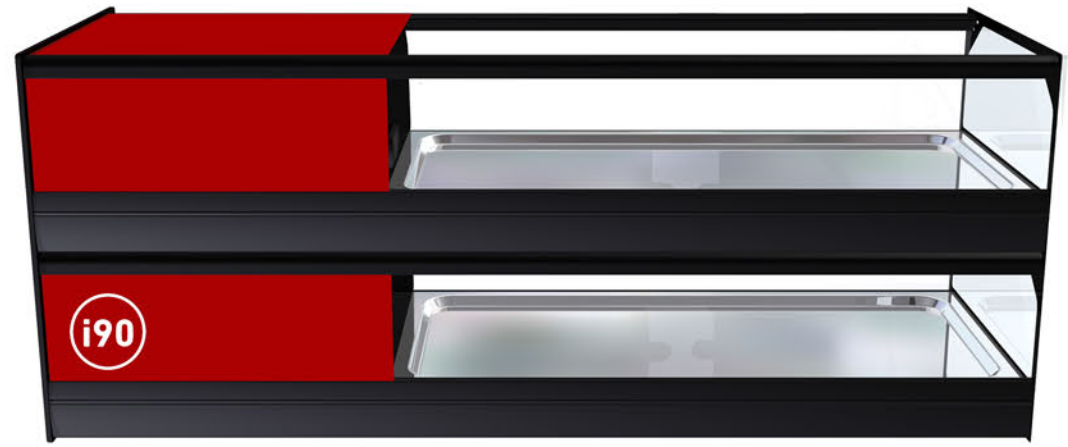

CUB 4 COLD 2 PISOS

Modelo	Código			Dimensiones	Pot.	Temp.	Tensión	Capacidad	Peso	Precio
	Negra	Blanca	Roja	L x P x H (mm)	w	ºC	V		Kg	euros
CUB COLD 4 2 PISOS	**306984**	**306985**	**306986**	1146X390X515	320	+2ºC/+6ºC	230	4XGN1/3x40	48	**1700**
CUB COLD 6 2 PISOS	**306987**	**306988**	**306989**	1487X390X515	320	+2ºC/+6ºC	230	6XGN1/3x40	68	**1850**

(+34) 936 358 758 (+34) 608 299 107 www.industria90.com industria90@industria90.com

ONIX

Personaliza | LUZ | 2°/6°C | BANDEJA GASTRONORM | ELÉCTRICA | COLORES DISPONIBLES

CARACTERÍSTICAS CHARACTERISTICS *CARACTÉRISTIQUES*

ESCOJE TU LOGO
CHOOSE YOUR LOGO
CHOISISSEZ VOTRE LOGO

CRISTAL ABATIBLE TEMPLADO (LIMPIA FÁCIL)
FOLDING GLASS TEMPERATE (EASY CLEANING)
VITRES EN VERRE TREMPÉ ABATTABLE (FACILITER NETTOYAGE)

LED ALTA CALIDAD
HIGH QUALITY LED
LED DE HAUTE QUALITÉ

BANDEJAS INCLUIDAS GN 1/3X40
TRAY INCLUDED GN 1/3X40
BACS INCLUS GN 1/3X40

POSSIBILIDAD MOTOR LADO CONTRARIO
POSSIBILITY MOTOR SIDE CONTRARY
POSSIBILITÉ MOTEUR CÔTÉ CONTRAIRE

Logotipo iluminado con Led
Logo illuminated with led light
Logo lumineux avec led

TERMOSTATO DIGITAL REGULABLE
DIGITAL THERMOSTAT
RÉGLABLE THERMOSTAT

ONIX 6

NEW!
PUERTAS CORREDERAS ALTA RESISTENCIA
SLIDING DOORS
PORTES COULISSANTES

COLORES PERFIL DISPONIBLES
OPTIONAL COLORS
COULEURS OPTIONNELLES

PARA APOYAR PLATOS
TO SUPPORT PLATES
DE POSER DES PLATS

AISLAMIENTO 30mm
ISOLATION
ISOLATION

INTERRUPTOR PUESTA EN MARCHA
SWITCH STARTED
COMMUTATEUR COMMENCÉ

ONIX 6

COMPRESOR HERMÉTICO CON CONDENSADOR VENTILADO
HERMETIC COMPRESSOR WITH VENTILATED CONDENSER
COMPRESSEUR HERMETIQUE AVEC CONDENSEUR VENTILE

CUBA AISI 304 SIN ANGULOS
CUBA AISI 304 WITHOUT CORNERS
CUVE AISI 304 SANS ANGLE

POSIBILIDAD CUBA PLANA
POSSIBLITY OF FLAT PLATE
POSSIBILITÉ DE CUVE PLANE (SANS BAC)

COLORES DISPONIBLES
CHOOSE YOUR COLOUR
COULEURS DISPONIBLES

ACCESORIOS

JUEGO SOPORTES VITRINA
SUPPORT SET FOR DISPLAY CASES
JEU DE SUPPORTS EN SAILUE POUR VITRINE

NEW!

JUEGO PUERTAS EFECTO ESPEJO
SPECIAL MIRROR EFFECT DOORS
JEU DE PORTES VITRÉES MIROIR

White *Red* *Cristal* *Blue* *Inox*

NEW!
BANDEJAS COLORES COLOR TRAYS PLATEAUX COULEURS

ONIX

i90 INDUSTRIA 90

VITRINAS REFRIGERADAS CRISTAL DOBLE CURVA
REFRIGERATED DISPLAY CASES DOUBLE CURVE CRYSTAL
VITRINES RÉFRIGÉRÉES VITRE DOUBLE COURBE

ONIX 6 REMOTA

ONIX 6

Modelo	Código			Dimensiones	Pot.	Temp.	Tensión	Capacidad	Peso	Precio
	Negra	Blanca	Roja	L x P x H (mm)	w	ºC	V		Kg	euros
ONIX 4	**306900**	**306901**	**306902**	1146X390X227	160	+2ºC/+6ºC	230	4XGN1/3x40	24	**859**
ONIX 6	**306903**	**306904**	**306905**	1487X390X227	160	+2ºC/+6ºC	230	6XGN1/3x40	34	**969**
ONIX 8	**306906**	**306907**	**306908**	1826X390X227	160	+2ºC/+6ºC	230	8XGN1/3x40	40	**1054**
ONIX REMOTA 6	**306909**			1146X390X227	160	+2ºC/+6ºC	230	6XGN1/3x40	32	**1090**
ONIX REMOTA 8	**306910**			1487X390X227	160	+2ºC/+6ºC	230	8XGN1/3x40	35	**1188**
ONIX 4 CUBA PLANA	**306937**	**306938**	**306939**	1146X390X227	160	+2ºC/+6ºC	230	sin bandejas	24	**859**
ONIX 6 CUBA PLANA	**306911**	**306912**	**306913**	1487X390X227	160	+2ºC/+6ºC	230	sin bandejas	34	**969**
ONIX 8 CUBA PLANA	**306914**	**306915**	**306916**	1826X390X227	160	+2ºC/+6ºC	230	sin bandejas	40	**1054**
ONIX REMOTA 6 CUBA PLANA	**306918**			1146X390X227	160	+2ºC/+6ºC	230	sin bandejas	32	**1090**
ONIX REMOTA 8 CUBA PLANA	**306919**			1487X390X227	160	+2ºC/+6ºC	230	sin bandejas	35	**1188**

(+34) 936 358 758 (+34) 608 299 107 www.industria90.com industria90@industria90.com

ONIX SUSHI

Personaliza · LUZ · 2°/6°C · BANDEJA GASTRONORM · ELÉCTRICA · COLORES DISPONIBLES

CARACTERÍSTICAS CHARACTERISTICS *CARACTÉRISTIQUES*

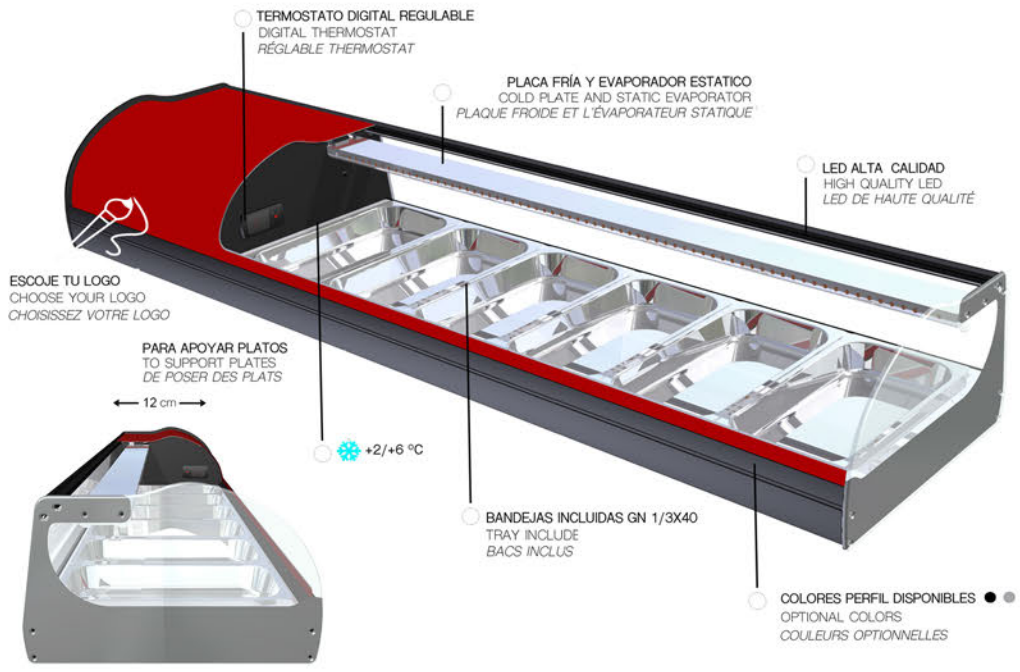

ONIX 6

ONIX 6

POSSIBILIDAD MOTOR LADO CONTRARIO
POSSIBILITY MOTOR SIDE CONTRARY
POSSIBILITÉ MOTEUR CÔTÉ CONTRAIRE

ACCESORIOS

JUEGO SOPORTES VITRINA
SUPPORT SET FOR DISPLAY CASES
JEU DE SUPPORTS EN SAILUE POUR VITRINE

NEW!

JUEGO PUERTAS EFECTO ESPEJO
SPECIAL MIRROR EFFECT DOORS
JEU DE PORTES VITRÉES MIROIR

White Red Cristal Blue Inox

NEW!
BANDEJAS COLORES COLOR TRAYS PLATEAUX COULEURS

CUBA AISI 304 SIN ANGULOS
CUBA AISI 304 WITHOUT CORNERS
CUVE AISI 304 SANS ANGLE

POSIBILIDAD CUBA PLANA
POSSIBLITY OF FLAT PLATE
POSSIBILITÉ DE CUVE PLANE (SANS BAC)

COLORES DISPONIIBLES
CHOOSE YOUR COLOUR
COULEURS DISPONIBLES

ONIX SUSHI

INDUSTRIA 90

VITRINAS REFRIGERADAS CRISTAL DOBLE CURVA
REFRIGERATED DISPLAY CASES DOUBLE CURVE CRYSTAL
VITRINES RÉFRIGÉRÉES VITRE DOUBLE COURBE

ONIX 6 CUBA PLANA

ONIX 6

Modelo	Código			Dimensiones	Pot.	Temp.	Tensión	Capacidad	Peso	Precio
	Negra	Blanca	Roja	L x P x H (mm)	w	ºC	V		Kg	euros
ONIX 4 SUSHI	**306964**	**306965**	**306966**	1146X390X227	160	+2ºC/+6ºC	230	4XGN1/3x40	24	**960**
ONIX 6 SUSHI	**306928**	**306929**	**306930**	1487X390X227	160	+2ºC/+6ºC	230	6XGN1/3x40	34	**1026**
ONIX 8 SUSHI	**306931**	**306932**	**306933**	1826X390X227	160	+2ºC/+6ºC	230	8XGN1/3x40	40	**1162**
ONIX 4 SUSHI CUBA PLANA	**306958**	**306959**	**306960**	1146X390X227	160	+2ºC/+6ºC	230	sin bandejas	24	**960**
ONIX 6 SUSHI CUBA PLANA	**306952**	**306953**	**306954**	1487X390X227	160	+2ºC/+6ºC	230	sin bandejas	34	**1026**
ONIX 8 SUSHI CUBA PLANA	**306955**	**306956**	**306957**	1826X390X227	160	+2ºC/+6ºC	230	sin bandejas	40	**1162**

(+34) 936 358 758 (+34) 608 299 107 www.industria90.com industria90@industria90.com

ONIX 2 PISOS

Personaliza · LUZ · 2°/6°C · BANDEJA GASTRONORM · ELÉCTRICA · COLORES DISPONIBLES

POSSIBILIDAD MOTOR LADO CONTRARIO
POSSIBILITY MOTOR SIDE CONTRARY
POSSIBILITÉ MOTEUR CÔTÉ CONTRAIRE

LED ALTA CALIDAD
HIGH QUALITY LED
LED DE HAUTE QUALITÉ

CRISTAL ABATIBLE TEMPLADO (LIMPIA FÁCIL)
FOLDING GLASS TEMPERATE (EASY CLEANING)
VITRES EN VERRE TREMPÉ ABATTABLE (FACILITER NETTOYAGE)

ESCOJE TU LOGO
CHOOSE YOUR LOGO
CHOISISSEZ VOTRE LOGO

Logotipo iluminado con Led
Logo illuminated with led light
Logo lumineux avec led

BANDEJAS INCLUIDAS GN 1/3X40
TRAY INCLUDED GN 1/3X40
BACS INCLUS GN 1/3X40

ONIX 6 2 PISOS

COLORES PERFIL DISPONIBLES
OPTIONAL COLORS
COULEURS OPTIONNELLES

NEW!
PUERTAS CORREDERAS ALTA RESISTENCIA
SLIDING DOORS
PORTES COULISSANTES

INTERRUPTOR PUESTA EN MARCHA
SWITCH STARTED
COMMUTATEUR COMMENCÉ

12 cm

COMPRESOR HERMÉTICO CON CONDENSADOR VENTILADO
HERMETIC COMPRESSOR WITH VENTILATED CONDENSER
COMPRESSEUR HERMETIQUE AVEC CONDENSEUR VENTILE

ONIX 6 2 PISOS

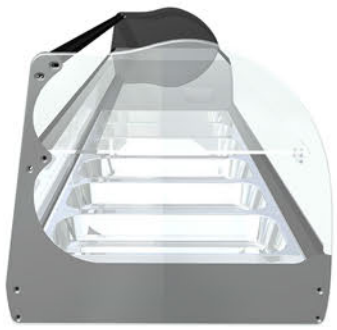

AISLAMIENTO 30mm
ISOLATION
ISOLATION

CUBA AISI 304 SIN ANGULOS
CUBA AISI 304 WITHOUT CORN
CUVE AISI 304 SANS ANGLE

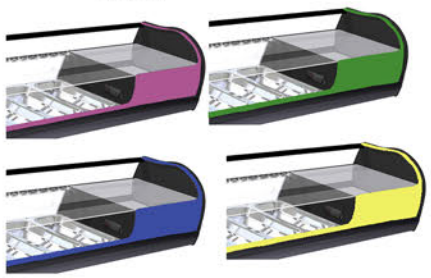

CHOOSE YOUR COLOUR
COULEURS DISPONIBLES

POSIBILIDAD CUBA PLANA
POSSIBLITY OF FLAT PLATE
POSSIBILITÉ DE CUVE PLANE (SANS BAC)

ACCESORIOS

JUEGO SOPORTES VITRINA
SUPPORT SET FOR DISPLAY CASES
JEU DE SUPPORTS EN SAILUE POUR VITRINE

NEW!

JUEGO PUERTAS EFECTO ESPEJO
SPECIAL MIRROR EFFECT DOORS
JEU DE PORTES VITRÉES MIROIR

White Red Cristal Blue Inox

NEW!
BANDEJAS COLORES COLOR TRAYS PLATEAUX COULEURS

ONIX 2 PISOS

i90
INDUSTRIA 90

VITRINAS REFRIGERADAS CRISTAL DOBLE CURVA
REFRIGERATED DISPLAY CASES DOUBLE CURVE CRYSTAL
VITRINES RÉFRIGÉRÉES VITRE DOUBLE COURBE

ONIX 6 2 PISOS

ONIX 6 2 PISOS

Modelo	Código			Dimensiones	Pot.	Temp.	Tensión	Capacidad	Peso	Precio
	Negra	Blanca	Roja	L x P x H (mm)	w	ºC	V		Kg	euros
ONIX 6 2 PISOS	**306920**	**306921**	**306922**	1487X390X330	160	+2ºC/+6ºC	230	6XGN1/3x40	34	**1159**
ONIX 8 2 PISOS	**306923**	**306924**	**306925**	1826X390X330	160	+2ºC/+6ºC	230	8XGN1/3x40	40	**1201**
ONIX REMOTA 6 2 PISOS	**306926**			1146X390X330	160	+2ºC/+6ºC	230	6XGN1/3x40	32	**1241**
ONIX REMOTA 8 2 PISOS	**306927**			1487X390X330	160	+2ºC/+6ºC	230	8XGN1/3x40	35	**1354**

(+34) 936 358 758 (+34) 608 299 107 www.industria90.com industria90@industria90.com

ENCIMERAS

2°/6°C ELECTRIQUE

CARACTERÍSTICAS CHARACTERISTICS *CARACTÉRISTIQUES*

Ajuste de temperatura por termostato digital regulable
Adjustment of temperature by adjustable digital thermostat
Réglage de la température par thermostat digital réglable

POSSIBILIDAD MOTOR LADO CONTRARIO
POSSIBILITY MOTOR SIDE CONTRARY
POSSIBILITÉ MOTEUR CÔTÉ CONTRAIRE

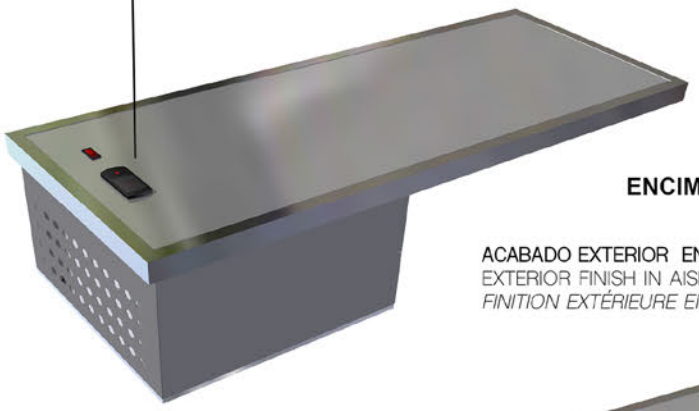

ENCIMERA 1000 CON GRUPO MOTOR

ACABADO EXTERIOR EN TUBO PERIMETRAL ACERO INOXIDABLE AISI 304
EXTERIOR FINISH IN AISI 304 STAINLESS STEEL PERIMETER TUBE
FINITION EXTÉRIEURE EN TUBE À PÉRIMÈTRE EN ACIER INOX AISI 304

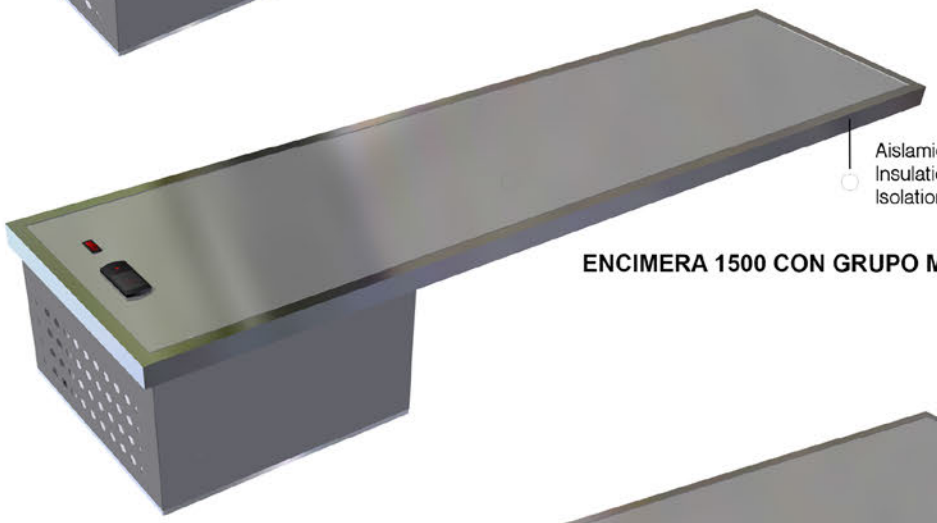

Aislamiento 30 mm
Insulation 30 mm
Isolation 30 mm

ENCIMERA 1500 CON GRUPO MOTOR

Base Plana AIISI 304
Flat Base AISI 304
Base plate AISI 304

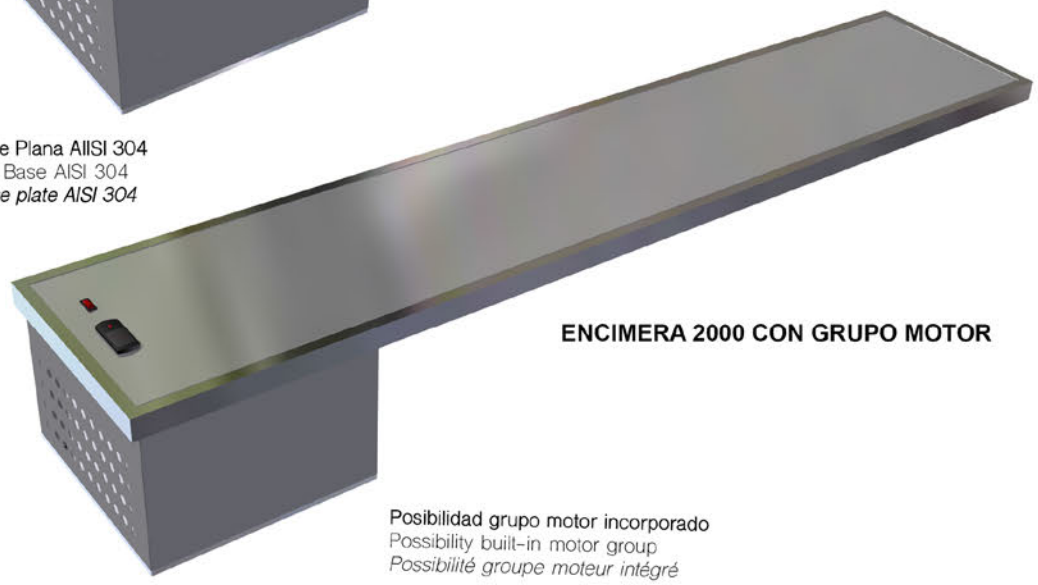

ENCIMERA 2000 CON GRUPO MOTOR

Posibilidad grupo motor incorporado
Possibility built-in motor group
Possibilité groupe moteur intégré

ENCIMERAS

i90
INDUSTRIA 90

PLACA ENCASTAR
ENCASTING PLATE
PLAQUE FROID POUR ENCASTRER

* DISPONIBILIDAD EN FRIO Y EN CALOR

Modelo	Código	Dimensiones L x P x H (mm)	Potencia w	Temperatura °C	Tensión V	Capacidad	Peso Kg	Precio euros
ENCIMERA 1000	306561	1000X400X50			230	sin bandejas	5	777
ENCIMERA 1500	306562	1500X400X50			230	sin bandejas	7	898
ENCIMERA 2000	306563	2000X400X50			230	sin bandejas	9	1020
ENCIMERA 1000 CON GRUPO MOTOR	306564	1000X400X330	160	+2°C/+6°C	230	sin bandejas	10	977
ENCIMERA 1500 CON GRUPO MOTOR	306565	1500X400X330	160	+2°C/+6°C	230	sin bandejas	12	1260
ENCIMERA 2000 CON GRUPO MOTOR	306566	2000X400X330	160	+2°C/+6°C	230	sin bandejas	14	1465

(+34) 936 358 758 (+34) 608 299 107 www.industria90.com industria90@industria90.com

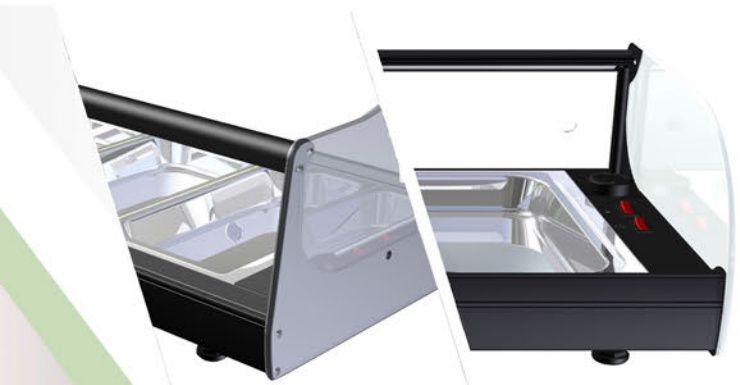

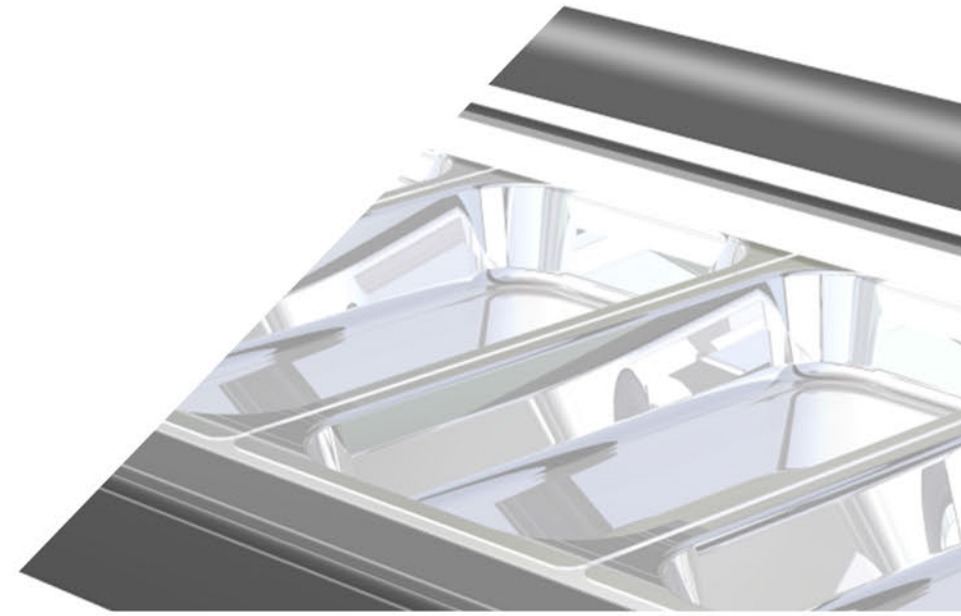

VITRINAS CALIENTES
HOT DISPLAY CASES
VITRINES CHAUDES

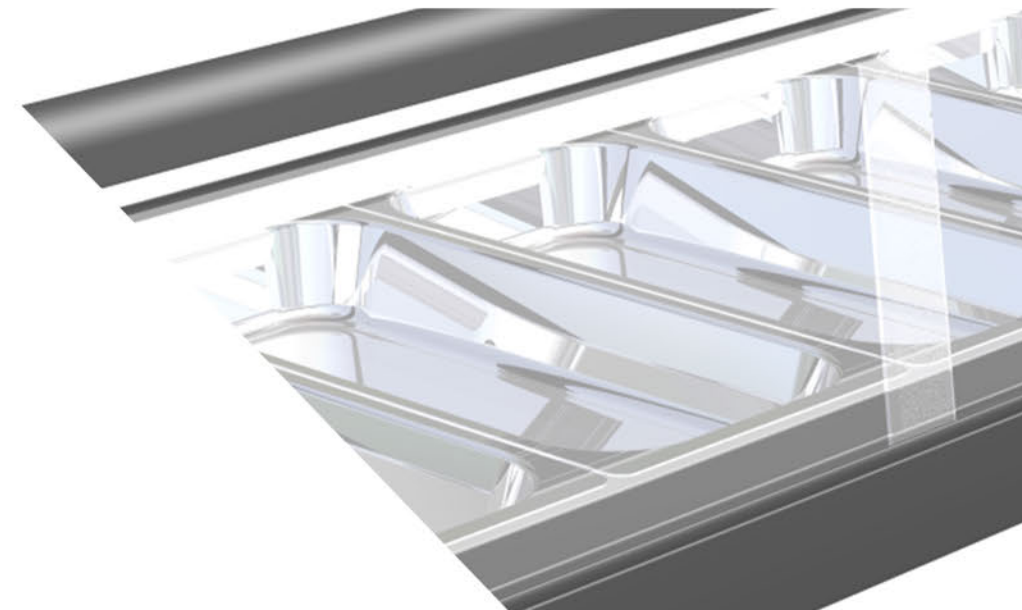

CALENTADOR TAPAS IRON

CARACTERÍSTICAS CHARACTERISTICS *CARACTÉRISTIQUES*

Puertas correderas de alta resistenica
High resistance sliding doors
Portes coulissantes à haute résistance

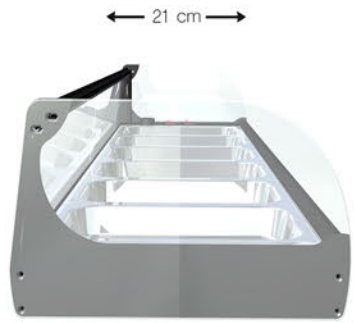

IRON 6 HOT

Ajuste de temperatura por termostato digital regulable
Adjustment of temperature by adjustable digital thermostat
Réglage de la température par thermostat digital réglable

LED ALTA CALIDAD
HIGH QUALITY LED
LED DE HAUTE QUALITÉ

ESCOJE TU LOGO
CHOOSE YOUR LOGO
CHOISISSEZ VOTRE LOGO

COLORES PERFIL DISPONIBLES
OPTIONAL COLORS
COULEURS OPTIONNELLES

IRON 6 HOT

AISLAMIENTO POLIURETANO INYECTADO DE 30 MM DE ESPESOR , LIBRE DE CFC'S Y DENSIDAD DE 40 KG/M
INSULATED POLYURETHANE INSULATION OF 30 MM THICKNESS, FREE OF CFC'S AND DENSITY OF 40 KG / M
ISOLANT ISOLÉ EN POLYURÉTHANE D'UNE ÉPAISSEUR DE 30 MM, EXEMPT DE CFC ET D'UNE DENSITÉ DE 40 KG / M

FUNCIONAMIENTO CON AGUA
OPERATION WITH WATER
FONCTIONNEMENT AVEC DE L'EAU

CUBA AISI 304 SIN ANGULOS
CUBA AISI 304 WITHOUT CORNERS
CUVE AISI 304 SANS ANGLE

ACCESORIOS ACCESSORIES ACCESSOIRES

BAÑO MARÍA
WATER BATH
BAIN-MARIE

CALENTADOR TAPAS IRON

i90 INDUSTRIA 90

VITRINAS CALIENTES CRISTAL CURVO ABATIBLE
HOT DISPLAY CASES CURVE CRYSTAL
VITRINES CHAUD CRISTAL VITRE ABATTABLE COURBÉ

IRON 6 HOT

* Vitrinas Hot : con cable calefactor
* Calentadores : con resistencia

Modelo	Código	Dimensiones	Potencia	Temperatura	Tensión	Capacidad	Peso	Precio
		L x P x H (mm)	w	ºC	V		Kg	euros
IRON 4 HOT BAÑO MARIA	**306981**	807X390X215	260	+30ºC/+90ºC	230	4XGN1/3x40	20	**490**
IRON 6 HOT BAÑO MARIA	**306982**	1146X390X215	340	+30ºC/+90ºC	230	6XGN1/3x40	28	**520**
IRON 8 HOT BAÑO MARIA	**306983**	1457X390X215	460	+30ºC/+90ºC	230	8XGN1/3x40	35	**550**
IRON 4 CALENTADOR BAÑO MARIA	**807094**	807X390X215	1000	+30ºC/+90ºC	230	4XGN1/3x40	20	**490**
IRON 6 CALENTADOR BAÑO MARIA	**807095**	1146X390X215	1000	+30ºC/+90ºC	230	6XGN1/3x40	28	**520**

(+34) 936 358 758 (+34) 608 299 107 www.industria90.com industria90@industria90.com

CALENTADOR TAPAS CUB

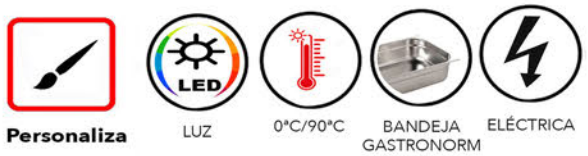

CARACTERÍSTICAS CHARACTERISTICS *CARACTÉRISTIQUES*

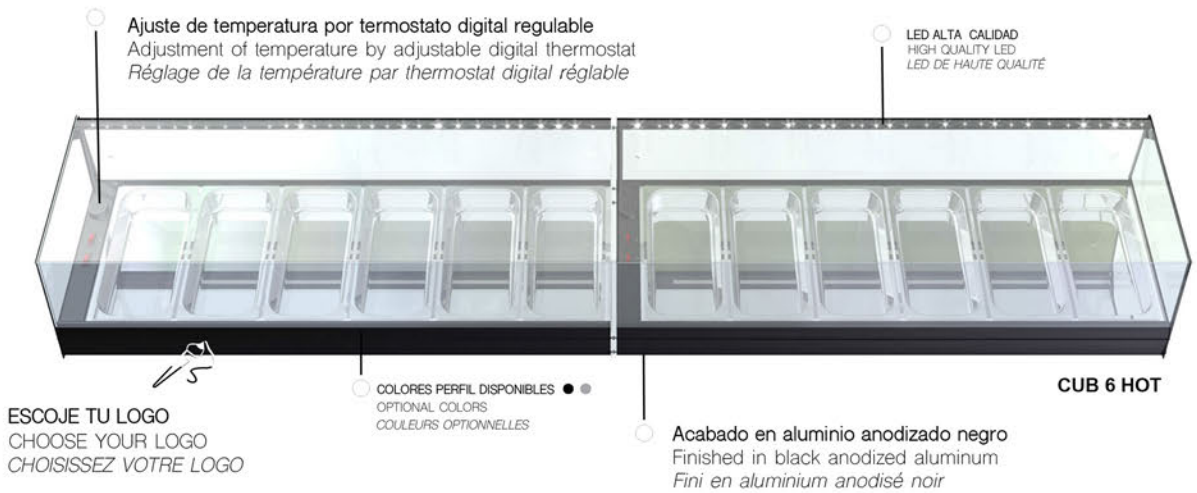

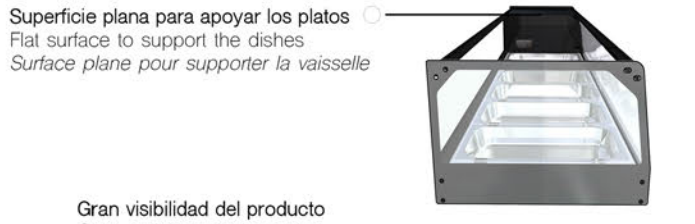

CALENTADOR TAPAS CUB

i90 INDUSTRIA 90

VITRINAS CALIENTES CRISTAL PLANO
HOT DISPLAY CASES STRAIGHT CRYSTAL
VITRINES CHAUD CRISTAL DROIT

CUB 6 HOT BAÑO MARÍA

* Vitrinas Hot : con cable calefactor
* Calentadores : con resistencia

Modelo	Código	Dimensiones	Potencia	Temperatura	Tensión	Capacidad	Peso	Precio
		L x P x H (mm)	w	ºC	V		Kg	euros
CUB 4 HOT BAÑO MARIA	**307023**	807X390X252	260	+30ºC/+90ºC	230	4XGN1/3x40	20	**713**
CUB 6 HOT BAÑO MARIA	**307024**	1146X390X252	340	+30ºC/+90ºC	230	6XGN1/3x40	28	**753**
CUB 8 HOT BAÑO MARIA	**307025**	1457X390X252	460	+30ºC/+90ºC	230	8XGN1/3x40	35	**778**
CUB 4 CALENTADOR BAÑO MARIA	**807096**	807X390X252	260	+30ºC/+90ºC	230	4XGN1/3x40	20	**713**
CUB 6 CALENTADOR BAÑO MARIA	**807097**	1146X390X252	340	+30ºC/+90ºC	230	6XGN1/3x40	28	**753**

(+34) 936 358 758 (+34) 608 299 107 www.industria90.com industria90@industria90.com

CALENTADOR TAPAS ONIX

Personaliza · LUZ · 0ºC/90ºC · BANDEJA GASTRONORM · ELÉCTRICA

CARACTERÍSTICAS CHARACTERISTICS *CARACTÉRISTIQUES*

Acabado en aluminio anodizado negro
Finished in black anodized aluminum
Fini en aluminium anodisé noir

LED ALTA CALIDAD
HIGH QUALITY LED
LED DE HAUTE QUALITÉ

ONIX 6 HOT

COLORES PERFIL DISPONIBLES
OPTIONAL COLORS
COULEURS OPTIONNELLES

Cristal templado abatible para fácil limpieza
Folding tempered glass for easy cleaning
Verre trempé pliant pour un nettoyage facile

ESCOJE TU LOGO
CHOOSE YOUR LOGO
CHOISISSEZ VOTRE LOGO

Elegante cristal curvo con máxima visibilidad
Elegant curved glass with maximum visibility
Verre courbé élégant avec une visibilité maximale

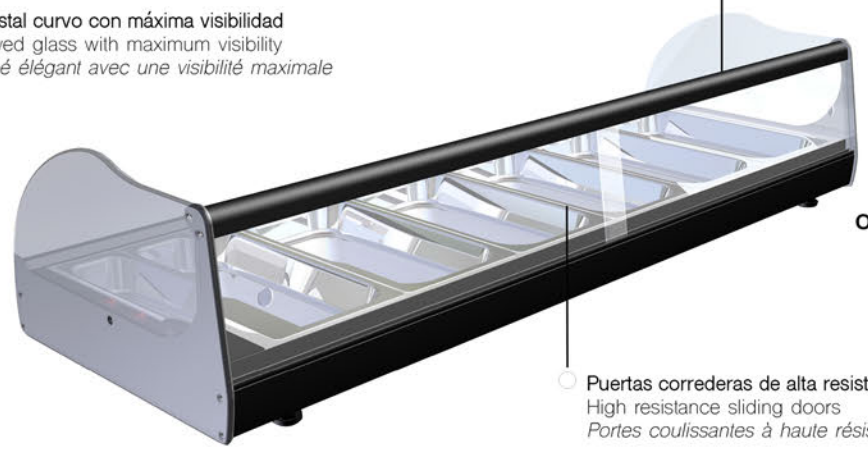

ONIX 6 HOT

Puertas correderas de alta resistenica
High resistance sliding doors
Portes coulissantes à haute résistance

AISLAMIENTO POLIURETANO INYECTADO DE 30 MM DE ESPESOR , LIBRE DE CFC'S Y DENSIDAD DE 40 KG/M
INSULATED POLYURETHANE INSULATION OF 30 MM THICKNESS, FREE OF CFC'S AND DENSITY OF 40 KG / M
ISOLANT ISOLÉ EN POLYURÉTHANE D'UNE ÉPAISSEUR DE 30 MM, EXEMPT DE CFC ET D'UNE DENSITÉ DE 40 KG / M

FUNCIONAMIENTO CON AGUA
OPERATION WITH WATER
FONCTIONNEMENT AVEC DE L'EAU

CUBA AISI 304 SIN ANGULOS
CUBA AISI 304 WITHOUT CORNERS
CUVE AISI 304 SANS ANGLE

ACCESORIOS ACCESSORIES ACCESSOIRES

12 cm

BAÑO MARÍA
WATER BATH
BAIN-MARIE

CALENTADOR TAPAS ONIX

i90 INDUSTRIA 90

VITRINAS CALIENTES CRISTAL DOBLE CURVA
HOT DISPLAY CASES DOUBLE CASES
VITRINES CHAUD DOUBLE COURBE

ONIX 6 HOT

* Vitrinas Hot : con cable calefactor
* Calentadores : con resistencia

Modelo	Código	Dimensiones	Potencia	Temperatura	Tensión	Capacidad	Peso	Precio
		L x P x H (mm)	w	ºC	V		Kg	euros
ONIX 4 HOT BAÑO MARIA	**306917**	807X390X227	260	+30ºC/+90ºC	230	4XGN1/3x40	20	**590**
ONIX 6 HOT BAÑO MARIA	**306934**	1146X390X227	340	+30ºC/+90ºC	230	6XGN1/3x40	28	**620**
ONIX 8 HOT BAÑO MARIA	**306935**	1457X390X227	460	+30ºC/+90ºC	230	8XGN1/3x40	35	**650**
ONIX 4 CALENTADOR BAÑO MARIA	**807098**	807X390X227	260	+30ºC/+90ºC	230	4XGN1/3x40	20	**590**
ONIX 6 CALENTADOR BAÑO MARIA	**807099**	1146X390X227	340	+30ºC/+90ºC	230	6XGN1/3x40	28	**620**

(+34) 936 358 758 (+34) 608 299 107 www.industria90.com industria90@industria90.com

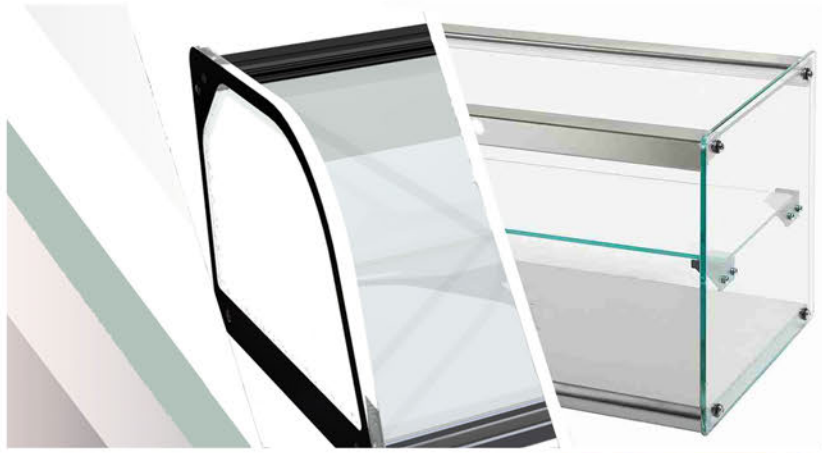

VITRINAS NEUTRAS
NEUTRAL DISPLAY CASES
VITRINES NEUTRES

CUB NEUTRA

CARACTERÍSTICAS CHARACTERISTICS *CARACTÉRISTIQUES*

Cuba interior embutida sin ángulos
Cuba embedded without angles
Cuba intégré sans angles

Acabado en aluminio anodizado negro
Finished in black anodized aluminum
Fini en aluminium anodisé noir

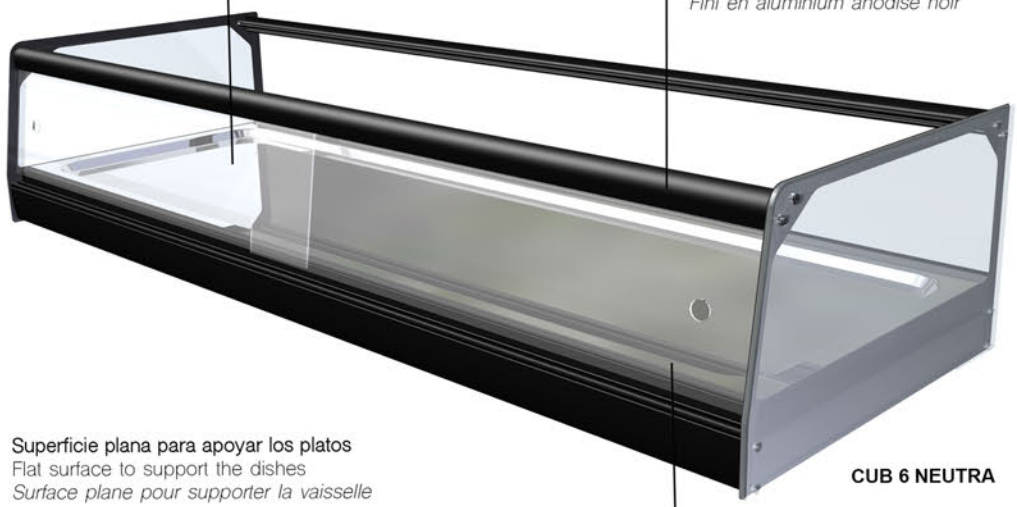

CUB 6 NEUTRA

Superficie plana para apoyar los platos
Flat surface to support the dishes
Surface plane pour supporter la vaisselle

34 cm

Puertas correderas de alta resistenica
High resistance sliding doors
Portes coulissantes à haute résistance

AISLAMIENTO POLIURETANO INYECTADO DE 30 MM DE ESPESOR , LIBRE DE CFC'S Y DENSIDAD DE 40 KG/M
INSULATED POLYURETHANE INSULATION OF 30 MM THICKNESS, FREE OF CFC'S AND DENSITY OF 40 KG / M
ISOLANT ISOLÉ EN POLYURÉTHANE D'UNE ÉPAISSEUR DE 30 MM, EXEMPT DE CFC ET D'UNE DENSITÉ DE 40 KG / M

Gran visibilidad del producto
Great visibility of the product
Grande visibilité du produit

CUB 4 NEUTRA

CUB 4 NEUTRA

Cristal plano
Flat crystal
Cristal plat

ESCOJE TU LOGO
CHOOSE YOUR LOGO
CHOISISSEZ VOTRE LOGO

CUB NEUTRA

VITRINAS NEUTRAS CRISTAL PLANO
NEUTRAL DISPLAY CASES STRAIGHT CRYSTAL
VITRINES NEUTRES VITRE PLAN

i90 INDUSTRIA 90

CUB 6 NEUTRA

CUB 8 NEUTRA

Modelo	Código	Dimensiones	Potencia	Temperatura	Tensión	Capacidad	Peso	Precio
		L x P x H (mm)	w	ºC	V		Kg	euros
CUB 4 NEUTRA	**307026**	757X390X224	-	-	-	sin bandejas	15	**543**
CUB 6 NEUTRA	**307027**	1096X390X224	-	-	-	sin bandejas	23	**593**
CUB 8 NEUTRA	**307028**	1437X390X224	-	-	-	sin bandejas	30	**638**

(+34) 936 358 758 (+34) 608 299 107 www.industria90.com industria90@industria90.com

EXPOSITORES

CARACTERÍSTICAS CHARACTERISTICS *CARACTÉRISTIQUES*

EXPOSITOR 2P PLANO

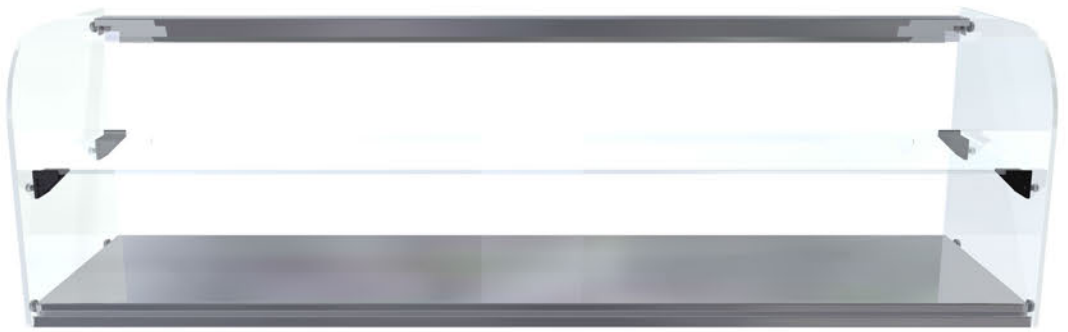

EXPOSITOR 2P CURVO

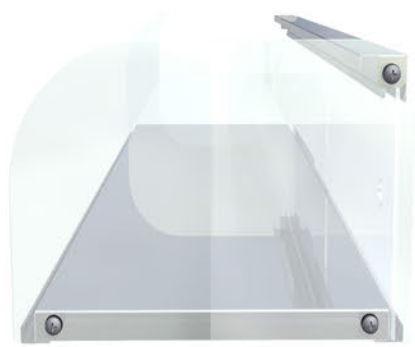

EXPOSITORES

i90 INDUSTRIA 90

VITRINAS NEUTRAS CRISTAL PLANO/CURVO

NEUTRAL DISPLAY CASES STRAIGHT/CURVE CRYSTAL

VITRINES NEUTRES VITRE PLAN/COURBE

EXPOSITOR 1P PLANO

EXPOSITOR 1P CURVADO

Modelo	Código	Dimensiones	Capacidad	Peso	Precio
		L x P x H (mm)		Kg	euros
EXPOSITOR NEUTRO 1 PISO CURVADA	**306550**	1010X300X200	sin bandejas	6	**209**
EXPOSITOR NEUTRO 1 PISO PLANA	**306551**	1010X300X200	sin bandejas	6	**178**
EXPOSITOR NEUTRO 1 PISO PLANA 390	**306543**	1010X390X200	sin bandejas	8	**267**
EXPOSITOR NEUTRO 2 PISOS CURVADA	**306552**	1010X300X300	sin bandejas	7	**242**
EXPOSITOR NEUTRO 2 PISOS PLANA	**306553**	1010X300X300	sin bandejas	7	**215**
EXPOSITOR NEUTRO 2 PISOS PLANA 390	**306544**	1010X390X300	sin bandejas	9	**323**

(+34) 936 358 758 (+34) 608 299 107 www.industria90.com industria90@industria90.com

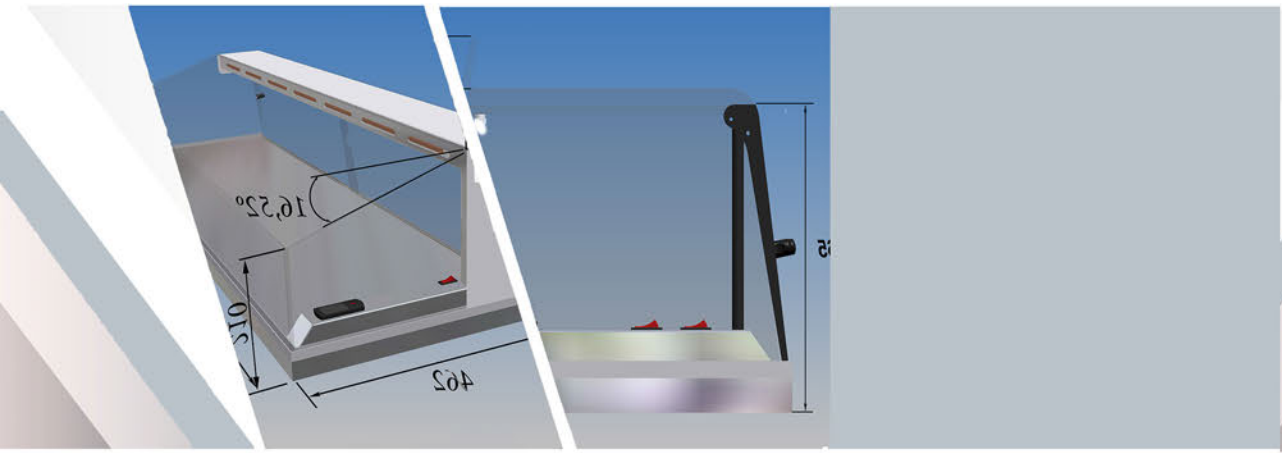

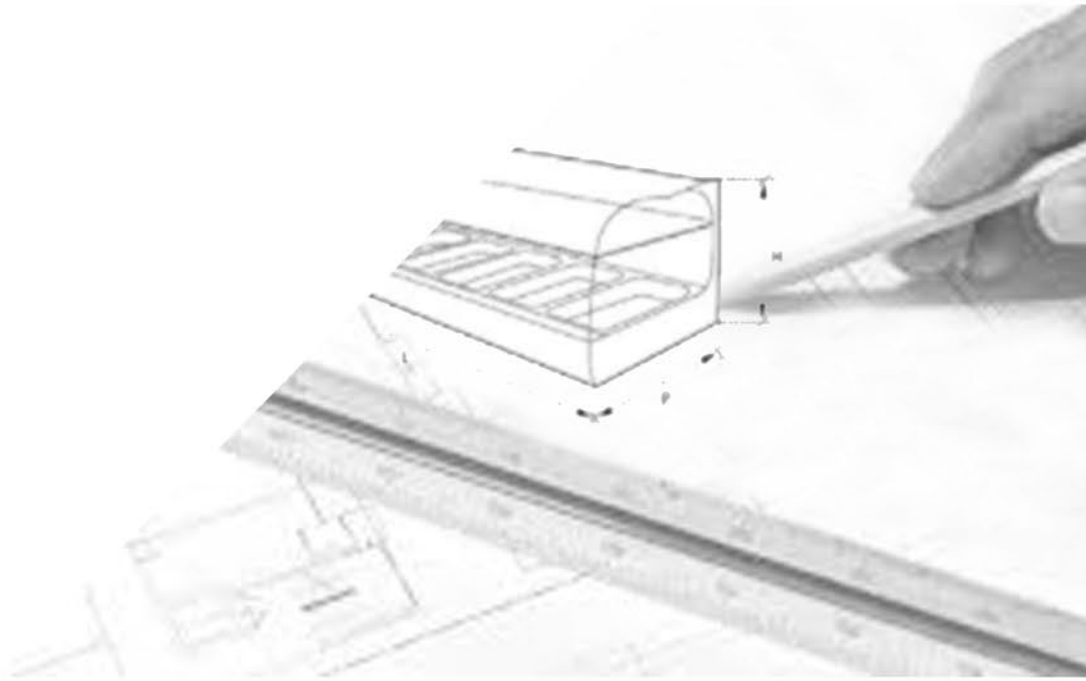

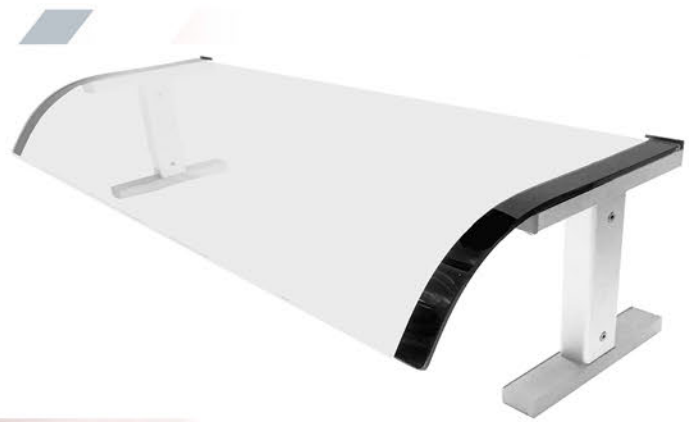

VITRINAS ESPECIALES
SPECIAL DISPLAY CASES
VITRINES SPÉCIALES

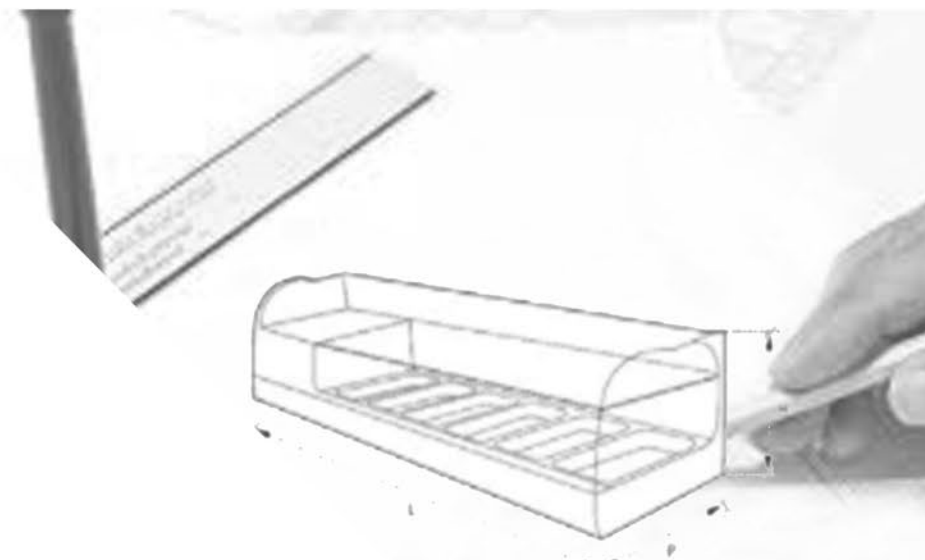

VITRINAS A MEDIDA

CARACTERÍSTICAS CHARACTERISTICS *CARACTÉRISTIQUES*

EXPOSITOR A MEDIDA

Fidelice a su cliente personalizando el producto

EXPOSITOR CON LUZ

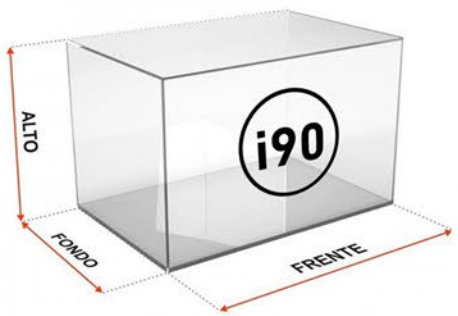

PLACA ENCASTAR CON BANDEJAS

VITRINAS ESPECIALES

i90
INDUSTRIA 90

VITRINAS ESPECIALES Y A MEDIDA
SPECIAL DISPLAY CASES
VITRINES SPÉCIAUX

ELIGE TU COLOR

Código	Modelo	Dimensiones	Peso	Precio
		L x P x H (mm)	kg	€
A MEDIDA				

PROTOTIPOS

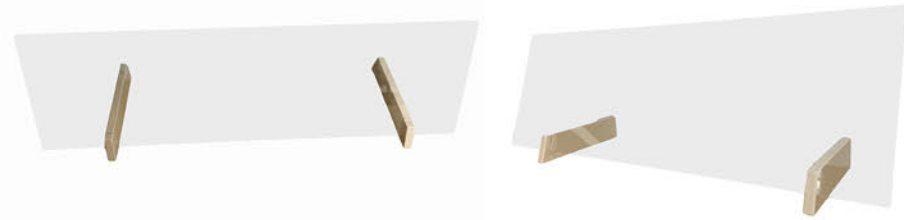

MINIMAL

(+34) 936 358 758 (+34) 608 299 107 www.industria90.com industria90@industria90.com

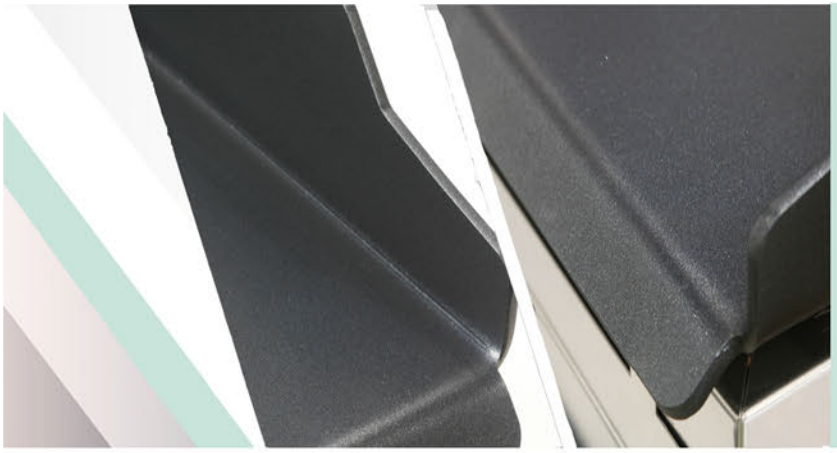

PLANCHAS
GRIDDLES
PLAQUES

PLANCHAS

Personaliza · ELÉCTRICA · 0ºC/300ºC

CARACTERÍSTICAS CHARACTERISTICS *CARACTÉRISTIQUES*

Encimera de 6mm de espesor
Countertop 6mm thick
Plan de travail 6mm d'épaisseur

Peto perimetral 36 mm antisalpicaduras
36 mm anti-splash perimeter
Périmètre anti-éclaboussures de 36 mm

Construido totalmente en acero inoxidable
Built entirely in stainless steel
Construit entièrement en acier inoxydable

PE60

Recolector aceite delantero extraíble
Removable front oil collector
Collecteur d'huile avant amovible

ESCOJE TU LOGO
CHOOSE YOUR LOGO
CHOISISSEZ VOTRE LOGO

PLANCHAS

i90 INDUSTRIA 90

PLANCHAS ELÉCTRICAS
ELECTRIC GRIDDLES
PLAQUES ELECTRIQUES

PE60

PREPARADA A GAS BUTANO , INCLUYE INYECTORES PARA GAS NATURAL
PREPARED FOR BUTANE GAS, INCLUDES INJECTORS FOR NATURAL GAS
PRÉPARÉ POUR LE GAZ BUTANE, COMPREND DES INJECTEURS POUR LE GAZ NATUREL

Modelo	Código	Dimensiones	Potencia	Temperatura	Tensión	Medidas placa	Peso	Precio
		L x P x H (mm)	kw	ºC	V		Kg	euros
PLANCHA ELECTRICA PE40	**203031**	405X450X180	3	+80ºC/300ºC	230	400X400X6	15	**307**
PLANCHA ELECTRICA PE60	**203032**	605X450X180	3	+80ºC/300ºC	230	600X400X6	22	**366**

(+34) 936 358 758 (+34) 608 299 107 www.industria90.com industria90@industria90.com

PLANCHAS

Personaliza GAS

CARACTERÍSTICAS CHARACTERISTICS *CARACTÉRISTIQUES*

Placa de 6mm

HIERRO IRON *FER*

P 40 HIERRO

P 60 HIERRO

ESCOJE TU LOGO
CHOOSE YOUR LOGO
CHOISISSEZ VOTRE LOGO

P 80 HIERRO

Placa de 14mm

HIERRO RECTIFICADO RECTIFIED IRON *FER RECTIFIÉ*

P 45 HIERRO

P 65 CROMO

P 85 CROMO

Placa de 12mm

CROMO CHROME *CHROME*

LA INSTALACIÓN DEBE HACERSE CON UN REGULADOR DE 30GR PARA GAS BUTANO/PROPANO Y DE 50 GR PARA GAS NATURAL
THE INSTALLATION MUST BE DONE WITH A 30 GR REGULATOR FOR BUTANE / PROPANE GAS AND 50 GR FOR NATURAL GAS
L'INSTALLATION DOIT ÊTRE RÉALISÉE AVEC UN RÉGULATEUR DE 30 GR POUR LE GAZ DE BUTANE / PROPANE ET 50 GR POUR LE GAZ NATUREL

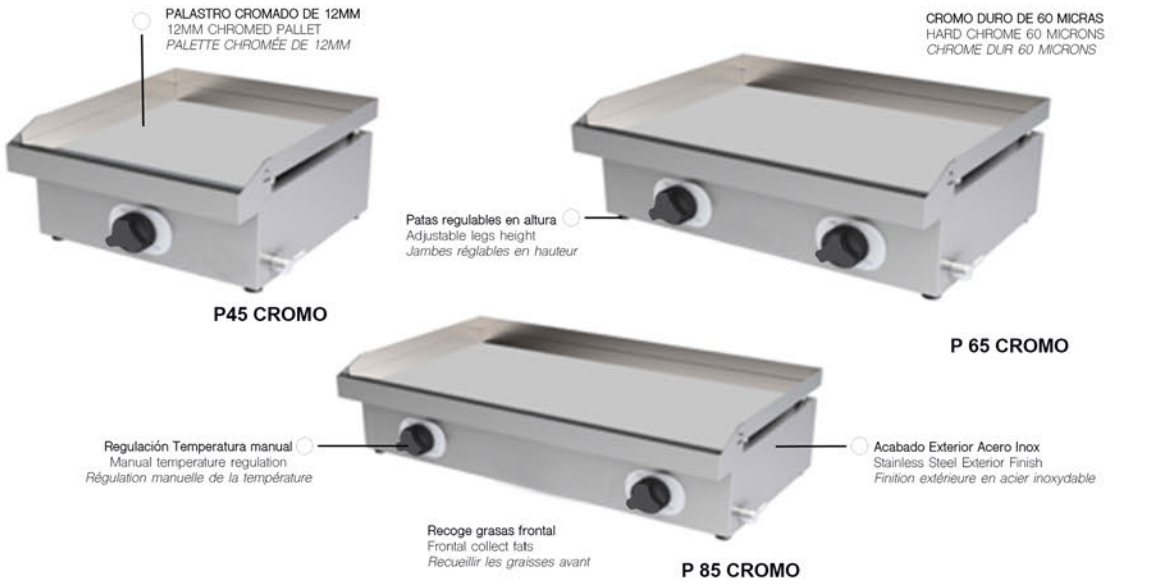

P45 CROMO

P 65 CROMO

P 85 CROMO

PLANCHAS

INDUSTRIA 90

PLANCHAS GAS
GAS GRIDDLES
PLAQUES À GAZ

PLANCHA 80 HIERRO

Modelo	Código	Dimensiones	Potencia		nº Válvulas	Medidas placa	Peso	Precio
		L x P x H (mm)	kw	Kcal/h	V		Kg	euros
PLANCHA 40 HIERRO 6MM	**203037**	448X462X255	2,9	3190	1	400X400	12	**312**
PLANCHA 60 HIERRO 6MM	**203035**	648X462X255	5,8	6381	2	600X400	23,5	**358**
PLANCHA 80 HIERRO 6MM	**203036**	848X462X255	8,7	9571	3	800X400	34	**436**
PLANCHA 45 HIERRO 14MM	**203053**	465X430X260	4,5	4950	1	444X395	15	**631**
PLANCHA 65 HIERRO 14MM	**203054**	665X430X260	7	7701	2	644X395	27	**693**
PLANCHA 85 HIERRO 14MM	**203055**	865X430X260	9	9901	2	844X395	37	**909**
PLANCHA 45 CROMO12MM	**203062**	400X430X220	4,5	4950	1	444X395	19	**857**
PLANCHA 65 CROMO12MM	**203063**	600X430X220	7	7701	2	644X395	30	**1042**
PLANCHA 85 CROMO 12MM	**203064**	800X430X220	9	9901	2	844X395	41	**1204**
PLANCHA 40+FOGON	**203029**	800X460X280	3,2+6	1012,1012	2	400+400	26	**684**
PLANCHA 60+FOGON	**203038**	100X460X280	6,4+6	1364,1364	3	600+400	31	**805**
PLANCHA 80+FOGON	**203039**	1200X460X280	9,6+6	1672,1672	4	800+400	46	**925**

(+34) 936 358 758 (+34) 608 299 107 www.industria90.com industria90@industria90.com

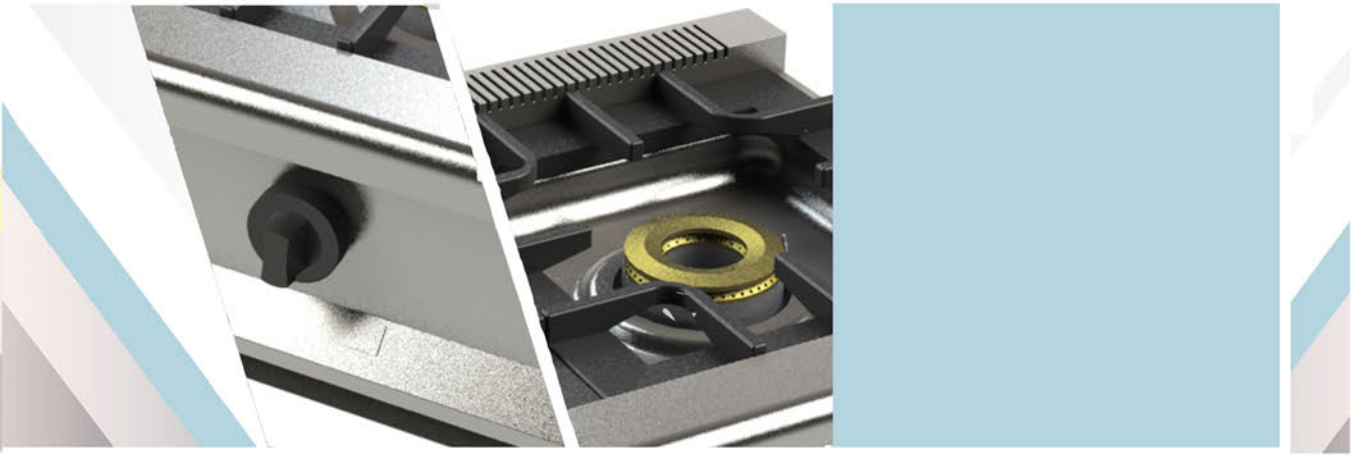

COCINAS
KITCHENS
CUISINES

COCINAS

Personaliza GAS

CARACTERÍSTICAS CHARACTERISTICS *CARACTÉRISTIQUES*

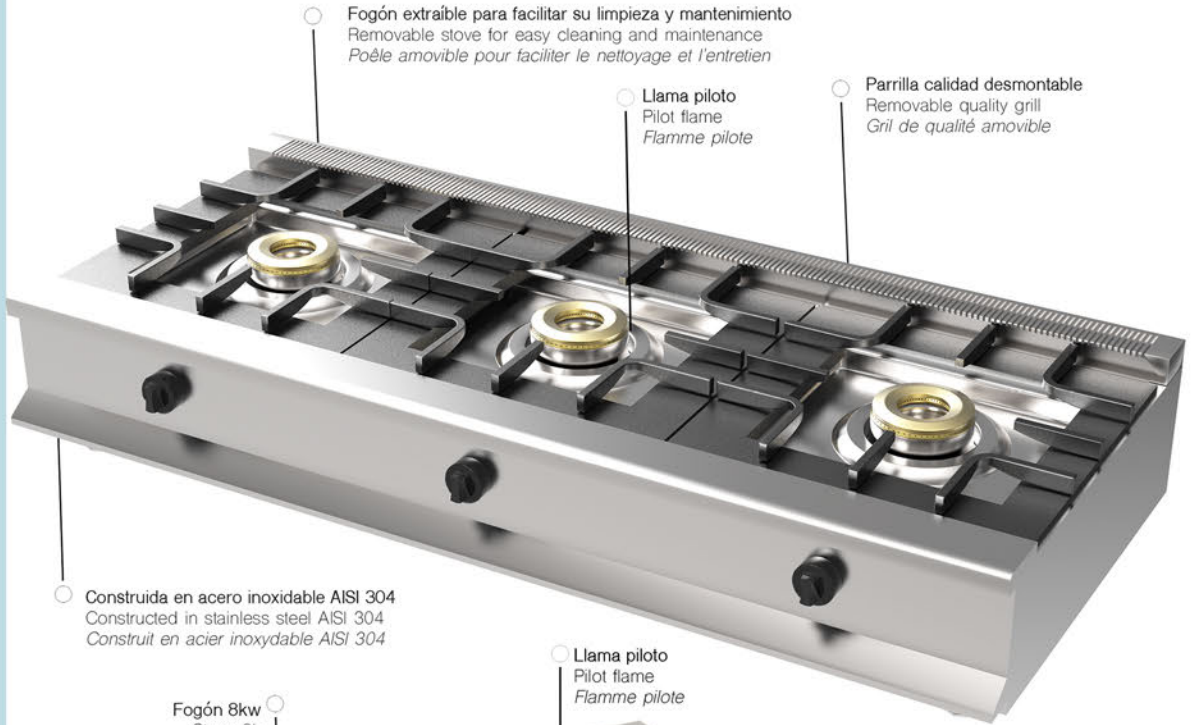

PF 3

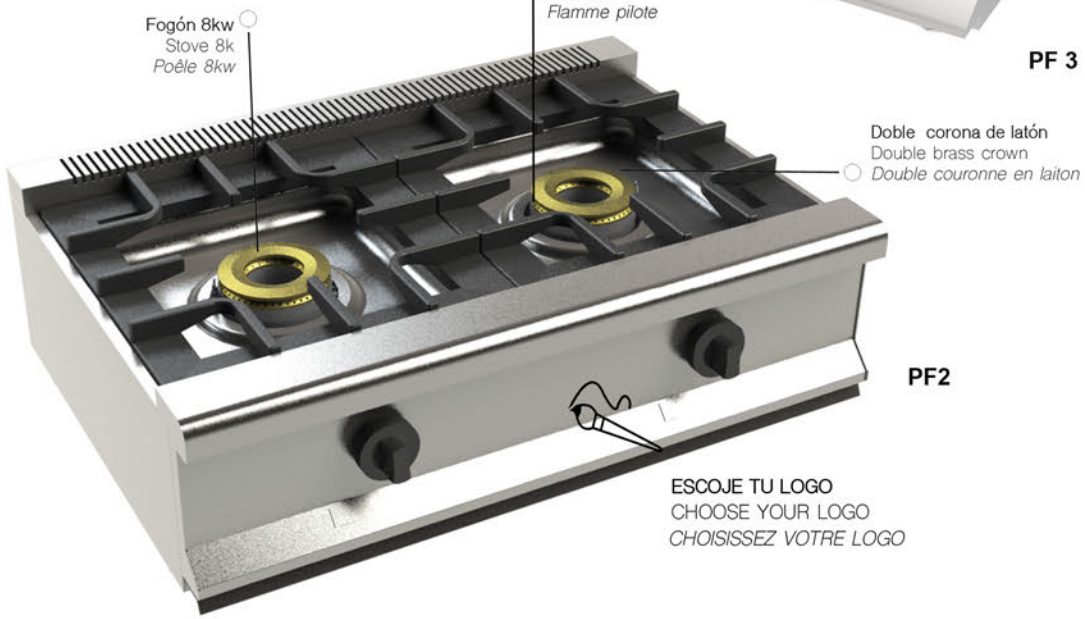

PF2

Preparadas para gas butano-propano, con juego de inyectores de recambio para gas natural
Prepared for butane-propane gas, with set of replacement injectors for natural gas
Préparé pour le gaz butane-propane, avec jeu d'injecteurs de remplacement pour le gaz naturel

COCINAS

COCINAS A GAS
GAS KITCHENS
CUISINES À GAZ

i90 INDUSTRIA 90

COCINA 2 FUEGOS CON HORNO

Modelo	Código	Dimensiones	Potencia		nº Válvulas	Peso	Precio
		L x P x H (mm)	kw	Kcal/h	V	Kg	euros
COCINA ECO 1 FUEGO	**203079**	400X460X240	6	660	1	12	**446**
COCINA ECO 2 FUEGOS	**203080**	800X460X240	12	1320	2	24	**782**
COCINA ECO 3 FUEGOS	**203081**	1200X460X240	18	1980	3	36	**1159**
COCINA 2 FUEGOS SOBREMESA PF2	**203043**	800X550X290	16	1760	2	14	**1100**
COCINA 3 FUEGOS SOBREMESA PF3	**203044**	1200X550X290	24	2640	3	20	**1372**
COCINA 2 FUEGOS CON HORNO PFH2	**203045**	800X550X850	18,5 (16+2,5)	2035	2+1	18	**1962**
COCINA 3 FUEGOS CON HORNO PFH3	**203046**	1200X550X850	26,5(24+2,5)	2915	3+1	24	**2304**

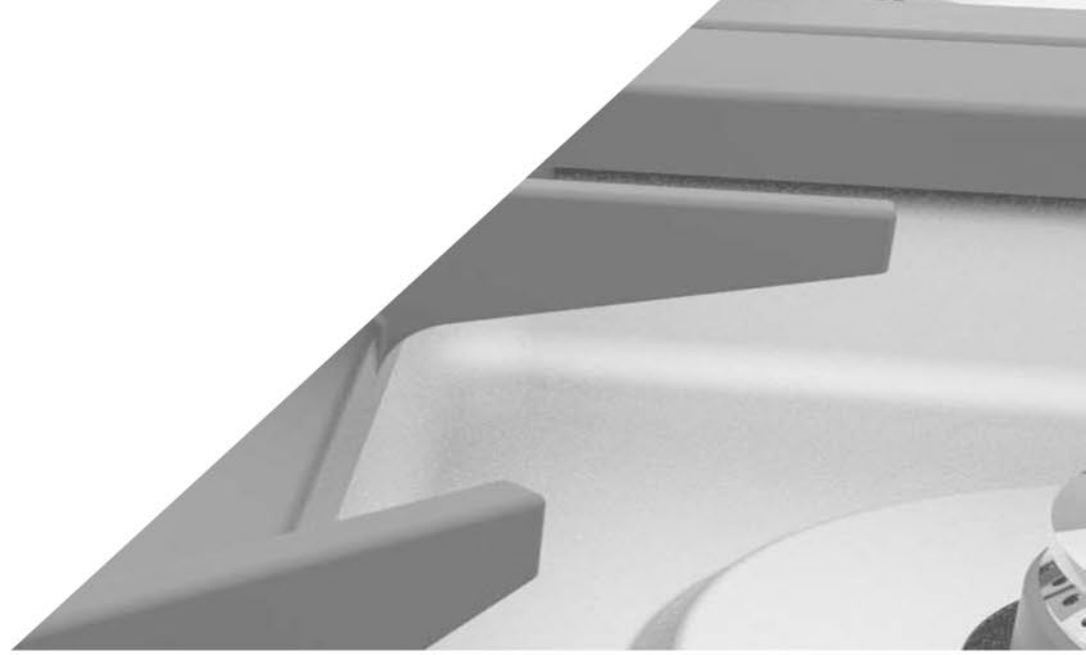

SERIE 550
SERIE 550
SERIE 550

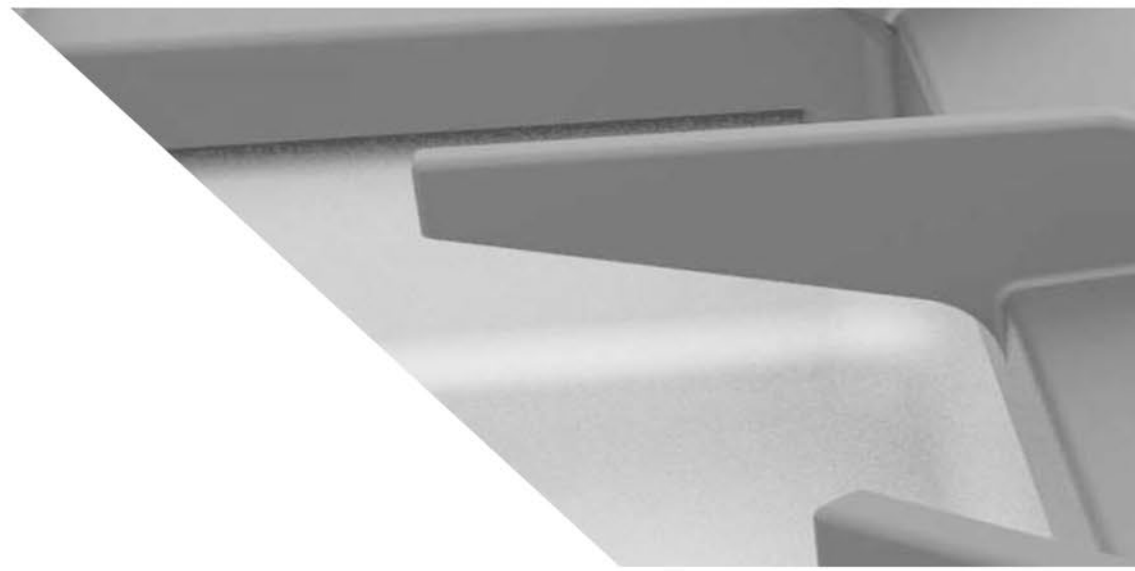

NEW

serie 550

CARACTERÍSTICAS CHARACTERISTICS *CARACTÉRISTIQUES*

ESCOJE TU LOGO
CHOOSE YOUR LOGO
CHOISISSEZ VOTRE LOGO

FASM 10

ACCESORIOS ACCESSORIES *ACCESSOIRES*

NEW!

CONTROLADOR TIEMPO FRITURA
CHECK FRIT TIME
CONTRÔLEUR DE TEMPS DE FRITTER

NEW!

MEDIDOR CALIDAD ACEITE
OIL QUALITY METER
COMPTEUR DE QUALITE D'HUILE

FASM 10

Cabezal eléctrico extraíble fácil limpieza
Removable electric head - easy clean
Tête électrique amovible-nettoyage facile

CONSTRUIDA TOTALMENTE EN ACERO INOXIDABLE AISI 304 (18/10)
TOTALLY BUILT IN STAINLESS STEEL AISI 304 (18/10)
TOTALEMENT CONSTRUIT EN ACIER INOXYDABLE AISI 304 (18/10)

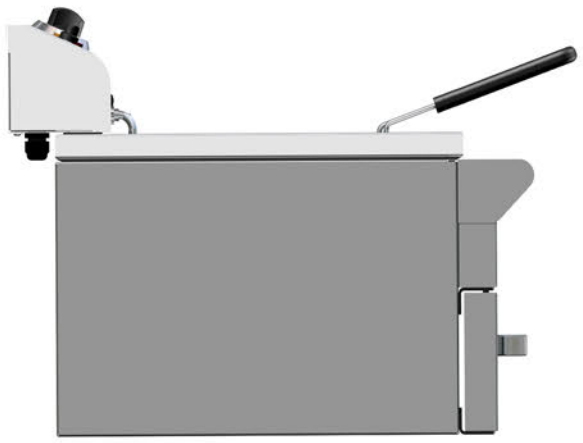

FONDO 550
FUND 550
FONDS 550

Cesta acero AISI 304 reforzada
Reinforced steel AISI 304 basket
Panier en acier renforcé

NEW

serie 550 freidora

LINEA PREMIUM
PREMIUM LINE
LIGNE PREMIUM

i90
INDUSTRIA 90

FASM 10 230

Modelo	Código	Dimensiones	Potencia	Voltaje	Capacidad	Cesta	Raciones	Peso	Precio
		L x P x H (mm)	Kw	V	L	L xP x H (mm)	200g	Kg	euros
FASM10 230	**157513**	330X550X390	4	230	10	185X245X110	91	17	**825**

(+34) 936 358 758 (+34) 608 299 107 www.industria90.com industria90@industria90.com

NEW

serie 550

CARACTERÍSTICAS CHARACTERISTICS *CARACTÉRISTIQUES*

Acabado exteriro acero inoxidable
External finish stainless steel
Finition extérieure en acier inoxydable

PLACA DE CROMO 20 mm
CHROME PLATE 20mm
PLAQUE CHROMÉE 20 mm

Baño cromo duro de 50 micras
50 micron hard chrome bath
Bain en chrome dur de 50 microns

Bandeja recogegrasas
Grease Tray
Plateau de graisse

FRYTOP 85 CROMO DURO

PLACA DE HIERRO
IRON PLATE
PLAQUE DE FER

ESCOJE TU LOGO
CHOOSE YOUR LOGO
CHOISISSEZ VOTRE LOGO

Placa lisa rectificada de 20 mmm
Plain rectified plate of 20 mmm
Plaque rectifiée unie de 20 mm

Válvula termopar de seguridad con encendido electrico
Thermocouple safety valve with electric ignition
Soupape de sécurité à thermocouple à allumage électrique

FRYTOP 45 HIERRO

ESCOJE TU LOGO
CHOOSE YOUR LOGO
CHOISISSEZ VOTRE LOGO

Bandeja recogegrasas
Grease Tray
Plateau de graisse

NEW

serie 550 frytop

LINEA PREMIUM
PREMIUM LINE
LIGNE PREMIUM

i90
INDUSTRIA 90

FRYTOP 65 HIERRO

Modelo	Código	Dimensiones	Potencia		nº Válvulas	Medidas placa	Peso	Precio
		L x P x H (mm)	kw	Kcal/h	V		Kg	euros
FRYTOP 45 HIERRO 20MM	**203065**	450X550X290	6,5	7151	1	444X395	15	**919**
FRYTOP 65 HIERRO 20MM	**203066**	650X550X290	9,75	10726	2	644X395	27	**1324**
FRYTOP 85 HIERRO 20MM	**203067**	850X550X290	13	14301	2	844X395	37	**1678**
FRYTOP 45 CROMO DURO 20MM	**203068**	450X550X290	6,5	7151	1	444X395	19	**1478**
FRYTOP 65 CROMO DURO 20MM	**203069**	650X550X290	9,75	10726	2	644X395	30	**2167**
FRYTOP 85 HIERRO DURO 20MM	**203070**	850X550X290	13	14301	2	844X395	41	**2793**

(+34) 936 358 758 (+34) 608 299 107 www.industria90.com industria90@industria90.com

NEW

serie 550

CARACTERÍSTICAS CHARACTERISTICS *CARACTÉRISTIQUES*

FUEGOS ABIERTOS CON LLAMA PILOTO
OPEN FIRES WITH PILOT FLAME
FEUX OUVERTS AVEC FLAMME PILOTE

ESCOJE TU LOGO
CHOOSE YOUR LOGO
CHOISISSEZ VOTRE LOGO

COCINA 2F CON HORNO

Patas de acero Inox regulables en altura
Stainless steel legs adjustable in height
Pieds en acier inoxydable réglables en hauteur

COCINA 3F CON HORNO

LA INSTALACIÓN DEBE HACERSE CON UN REGULADOR DE 30GR PARA GAS BUTANO/PROPANO Y 50gr PARA GAS NATURAL
THE INSTALLATION MUST BE DONE WITH A 30GR REGULATOR FOR BUTANE / PROPANE GAS AND 50gr FOR NATURAL GAS
L'INSTALLATION DOIT ÊTRE FAITE AVEC UN RÉGULATEUR 30GR POUR LE GAZ DE BUTANE / PROPANE ET 50 GR POUR LE GAZ NATUREL

Parrillas esmaltadas
Glazed grills
Grils vitrés

Acabado exterior Acer Inoxidable
External finish Acer Stainless
Finition extérieure Acer Stainless

COCINA 2 FUEGOS SOBREMESA

ESCOJE TU LOGO
CHOOSE YOUR LOGO
CHOISISSEZ VOTRE LOGO

COCINA 3 FUEGOS SOBREMESA

Bandeja recoge grasas
Grease tray
Bac à graisse

VÁLVULA TERMOPAR DE SEGURIDAD
THERMOPARD SECURITY VALVE
SOUPAPE DE SECURITE THERMOPARD

COCINA 1 FUEGO SOBREMESA

NEW

serie 550 cocinas

i90
INDUSTRIA 90

LINEA PREMIUM
PREMIUM LINE
LIGNE PREMIUM

COCINA 2 FUEGOS SOBREMESA

Modelo	Código	Dimensiones	Potencia		nº Válvulas	Peso	Precio
		L x P x H (mm)	kw	Kcal/h	V	Kg	euros
COCINA 1 FUEGO SOBREMESA S550	**203071**	455X550X290	7,5	825	1	9	**677**
COCINA 2 FUEGOS SOBREMESA S550	**203072**	800X550X290	7,5+5	1375	2	14	**1198**
COCINA 3 FUEGOS SOBREMESA S550	**203073**	1200X550X290	7,5+5+5	1925	3	20	**1212**
COCINA 2 FUEGOS CON HORNO S550	**203074**	800X550X850	7,5+5+4,9	1914	2+1	25	**2047**
COCINA 3 FUEGOS CON HORNO S550	**203075**	800X550X320	7,5+5+5+4,9	2464	3+1	29	**2431**

(+34) 936 358 758 (+34) 608 299 107 www.industria90.com industria90@industria90.com

NEW

serie 550

CARACTERÍSTICAS CHARACTERISTICS *CARACTÉRISTIQUES*

Parrilla en acero inoxidable con baja emisión de humos
Grill in stainless steel with low smoke emission
Grill en acier inoxydable à faible émission de fumée

Quemador tubular bajo parrilla
Tubular burner under grill
Brûleur tubulaire sous la grille

ESCOJE TU LOGO
CHOOSE YOUR LOGO
CHOISISSEZ VOTRE LOGO

Bandejas recoge grasas en acero inoxidable
Trays collects fats in stainless steel
Les bacs collectent les graisses en acier inoxydable

BR 45

Patas regulables en altura
Adjustable legs in height
Jambes réglables en hauteur

ESCOJE TU LOGO
CHOOSE YOUR LOGO
CHOISISSEZ VOTRE LOGO

BR 85

Válvula termopar de seguridad
Thermocouple safety valve
Soupape de sécurité à thermocouple

Sistema de encendido con pulsador piezoeléctrico
Ignition system with piezoelectric button
Système d'allumage avec bouton piézoélectrique

Acabado exterior en acero inoxidable
Exterior finish in stainless steel
Finition extérieure en acier inoxydable

PIEDRA VOLCÁNICA INCLUIDA
VOLCANIC STONE INCLUDED
PIERRE VOLCANIQUE INCLUSE

NEW

serie 550 barbacoa

LINEA PREMIUM
PREMIUM LINE
LIGNE PREMIUM

i90 INDUSTRIA 90

BR65

Modelo	Código	Dimensiones	Potencia		nº Válvulas	Peso	Precio
		L x P x H (mm)	kw	Kcal/h	V	Kg	euros
BARBACOA B5	203083	370X600X260	7,2	792	1	25	687
BARBACOA B10	203084	600X600X260	14,4	1584	2	39	945
BARBACOA B15	203085	900X600X260	21,6	2376	3	58	1305
BARBACOA B45	203086	450X550X290	6,5	715	1	19	1192
BARBACOA B65	203087	650X550X290	9,75	1073	2	30	1565
BARBACOA B85	203088	850X550X290	13	1430	2	41	2118

(+34) 936 358 758 (+34) 608 299 107 www.industria90.com industria90@industria90.com

SERIE 700
SERIES 700
SÉRIE 700

NEW

serie 700

CARACTERÍSTICAS CHARACTERISTICS *CARACTÉRISTIQUES*

Termostato trabajo regulable
Adjustable work thermostat
Thermostat de travail réglable

Cuba sin ángulos
Cuba without angles
Cuba sans angles

ESCOJE TU LOGO
CHOOSE YOUR LOGO
CHOISISSEZ VOTRE LOGO

FASM 17 400

ACCESORIOS ACCESSORIES *ACCESSOIRES*

NEW!

CONTROLADOR TIEMPO FRITURA
CHECK FRIT TIME
CONTRÔLEUR DE TEMPS DE FRITTER

NEW!

MEDIDOR CALIDAD ACEITE
OIL QUALITY METER
COMPTEUR DE QUALITE D'HUILE

Cabezal eléctrico extraíble fácil limpieza
Removable electric head - easy clean
Tête électrique amovible-nettoyage facile

Tapa
cap
Casquette

FASM 17 230

CONSTRUIDA TOTALMENTE EN ACERO INOXIDABLE AISI 304 (18/10)
TOTALLY BUILT IN STAINLESS STEEL AISI 304 (18/10)
TOTALEMENT CONSTRUIT EN ACIER INOXYDABLE AISI 304 (18/10)

Cesta acero AISI 304 reforzada
Reinforced steel AISI 304 basket
Panier en acier renforcé

Patas regulables antideslizantes
Adjustable anti-slip feet
Pieds antidérapants réglables

FONDO 700
FUND 700
FONDS 700

NEW

serie 700 freidora

LINEA PREMIUM
PREMIUM LINE
LIGNE PREMIUM

i90
INDUSTRIA 90

FASM 17 + 17 400

FREIDORAS ACEITE

Modelo	Código	Dimensiones	Potencia	Voltaje	Capacidad	Cesta	Raciones	Peso	Precio
		L x P x H (mm)	Kw	V	L	L xP x H (mm)	200g	Kg	euros
FASM17 230	157514	400X700X940	6	230	17	208X285X120	110	30	1750
FASM17+17 230	157515	800X700X940	6+6	230	17+17	208X285X120	220	55	3361
FASM17 400	157516	400X700X940	7	400	17	208X285X120	110	30	1802
FASM17+17 400	157517	800X700X940	7+7	400	17+17	208X285X120	220	55	3458

FREIDORAS AGUA - ACEITE

Modelo	Código	Dimensiones	Potencia	Voltaje	Capacidad			Cesta	Raciones	Peso	Precio
		L x P x H (mm)	Kw	V	Agua(L)	Aceite(L)	Total(L)	L xP x H (mm)	200g	Kg	euros
FSM17 230	107325	400X700X940	6	230	4,5	15	19,5	208X285X120	110	30	1847
FSM17+17 230	107326	800X700X940	6+6	230	4,5+4,5	15+15	19,5+19,5	208X285X120	220	55	3491
FSM17 400	107327	400X700X940	7	400	4,5	15	19,5	208X285X120	110	30	1902
FSM17+17 400	107328	800X700X940	7+7	400	4,5	15	19,5	208X285X120	220	55	3594

(+34) 936 358 758 (+34) 608 299 107 www.industria90.com industria90@industria90.com

NEW

serie 700

CARACTERÍSTICAS CHARACTERISTICS *CARACTÉRISTIQUES*

EQUIPADOS CON PILOTO Y VÁLVULA DE SEGURIDAD
EQUIPPED WITH PILOT AND SAFETY VALVE
ÉQUIPÉ DE PILOTE ET DE SOUPAPE DE SÉCURITÉ

PREPARADAS CON GAS BUTANO -PROPANO
PREPARED WITH BUTANE GAS -PROPANE
PREPARE AVEC GAZ DE BUTANE -PROPANE

Llama piloto
Pilot flame
Flamme pilote

QUEMADORES ABIERTOS DE 8KW
OPEN BURNERS OF 8KW
BRÛLEURS OUVERTS DE 8KW

Pies regulables
Adjustable height
Hauteur réglable

ESCOJE TU LOGO
CHOOSE YOUR LOGO
CHOISISSEZ VOTRE LOGO

COCINA 4 F SOBREMESA

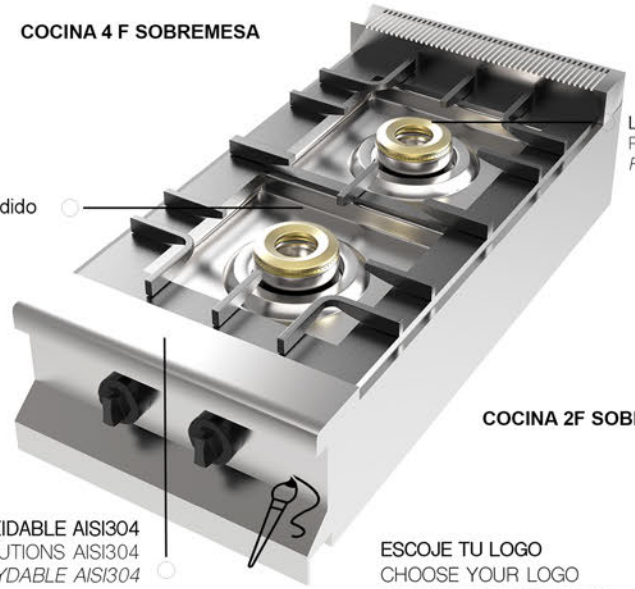

Llama piloto
Pilot flame
Flamme pilote

Con parrilla de hierro fundido
With cast iron grill
Avec grille en fonte

COCINA 2F SOBREMESA

CONTRUIDAS DE ACERO INOXIDABLE AISI304
STAINLESS STEEL CONTRIBUTIONS AISI304
CONTRIBUTIONS EN ACIER INOXYDABLE AISI304

ESCOJE TU LOGO
CHOOSE YOUR LOGO
CHOISISSEZ VOTRE LOGO

NEW

serie 700 cocina

LINEA PREMIUM
PREMIUM LINE
LIGNE PREMIUM

i90
INDUSTRIA 90

COCINA 4F CON HORNO

Modelo	Código	Dimensiones	Potencia		nº Válvulas	Peso	Precio
		L x P x H (mm)	kw	Kcal/h	V	Kg	euros
COCINA 2 FUEGOS SOBREMESA S700	**203076**	400X700X320	8+8	1760	2	29	**1117**
COCINA 4 FUEGOS SOBREMESA S700	**203077**	800X700X320	8+8+8+8	3520	4	49	**1569**
COCINA 4 FUEGOS+HORNO S700	**203078**	800X700X850	8+8+8+8 H2,5	3795	4+1	80	**2772**

(+34) 936 358 758 (+34) 608 299 107 www.industria90.com industria90@industria90.com

TERMOS
THERMOS
THERMOS

TERMOS

CARACTERÍSTICAS CHARACTERISTICS *CARACTÉRISTIQUES*

Regulación automática de temperatura
Automatic temperature regulation
Régulation automatique de la température

Grifo regulable dos posiciones
Grifo regulable dos posiciones
Robinet réglable deux positions

Depósito desmontable mediante rosca
Removable tank with thread
Réservoir amovible avec fil

ESCOJE TU LOGO
CHOOSE YOUR LOGO
CHOISISSEZ VOTRE LOGO

CONSTRUIDO EN ACERO INOXIDABLE
BUILT IN STAINLESS STEEL
CONSTRUIT EN ACIER INOXYDABLE

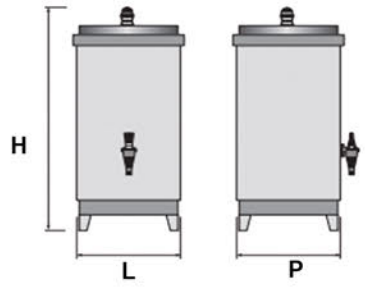

CALEFACCIÓN ELÉCTRICA MEDIANTE RESISTENCIA
ELECTRICAL HEATING THROUGH RESISTANCE
CHAUFFAGE ELECTRIQUE PAR RESISTANCE

TERMOS

TERMOS
THERMOS
THERMOS

TERMO 6

TERMO 6+6

Modelo	Código	Dimensiones	Potencia	Tensión	Capacidad	Peso	Precio
		L x P x H (mm)	kw	V	L	Kg	euros
TERMO 3 LITROS	**440050**	232X232x430	1	230	3	7	**514**
TERMO 6 LITROS	**440051**	265x265x525	1,5	230	6	10	**553**
TERMO 12 (6+6) LITROS	**440052**	525x265x525	1,5+1,5	230	6+6	20	**965**
TERMO 20 LITROS	**440053**	380x380x600	3	230	20	15	**965**

(+34) 936 358 758 (+34) 608 299 107 www.industria90.com industria90@industria90.com

VARIOS
VARIOUS
DIVERS

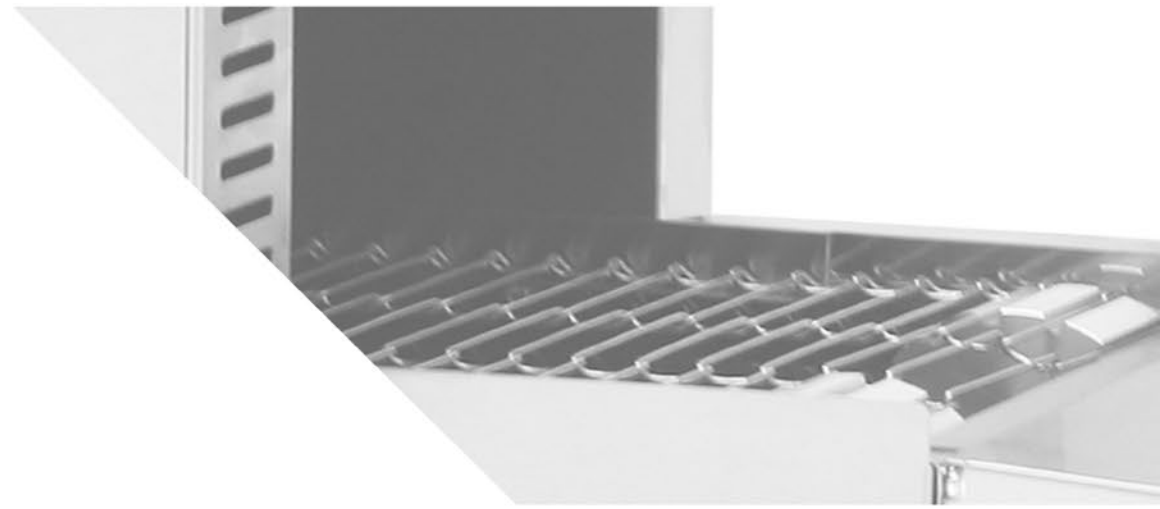

TOSTADORES

INDUSTRIA 90

TOSTADORES DE CINTA
TAPE TOASTER
TASSE TOASTER

TC7

TC9

Modelo	Código	Dimensiones	Potencia	Carga	Soporte	Tensión	Produccion	Precio
		L x P x H (mm)	kw	mm	mm	V	h	euros
TOSTADOR DE CINTA TC7	**44005**	760X310X334	3,3	100	150+150	230	745/780	**1568**
TOSTADOR DE CINTA TC9	**44006**	920X520X350	6,6	52 a 100	200+340	230	1260/1300	**2886**

MICROONDAS

INDUSTRIA 90

MICROONDAS
MICROWAVE OVEN
MICRO-ONDES

FM1800 4 MAGNETRONES

FM 2100 2 MAGNETRONES

900 INOX

Modelo	Código	Dimen.Exteriores L x P x H (mm)	Potencia kw	Grill kw	Temporizador m	Descongelacion	Tensión V	Peso Kg	Precio euros
900 INOX	**402026**	483X398X281	1+0,9	0,9	30	SI	230	15,5	**193**

Modelo	Código	Dimen.Exteriores L x P x H (mm)	Dimen.Interiores L x P x H (mm)	Capacidad L	Potencia w	Magnetrones w	Tensión V	Peso Kg	Precio euros
FM-2100 2 MAGNETRONES	**402010**	422x508x337	330x310x175	18	2100	2x1050	230	30	**2740**
FM-1800 4 MAGNETRONES	**402011**	650x526x471	535x330x250	44	1800	4x450	230	54	**4491**
FM-2100 4 MAGNETRONES	**402012**	650x526x471	535x330x251	44	2100	4x525	400+N	54	**4812**
FM-3200 4 MAGNETRONES	**402013**	650x526x471	535x330x252	44	3200	4x800	400+N	65	**5915**

(+34) 936 358 758 (+34) 608 299 107 www.industria90.com industria90@industria90.com

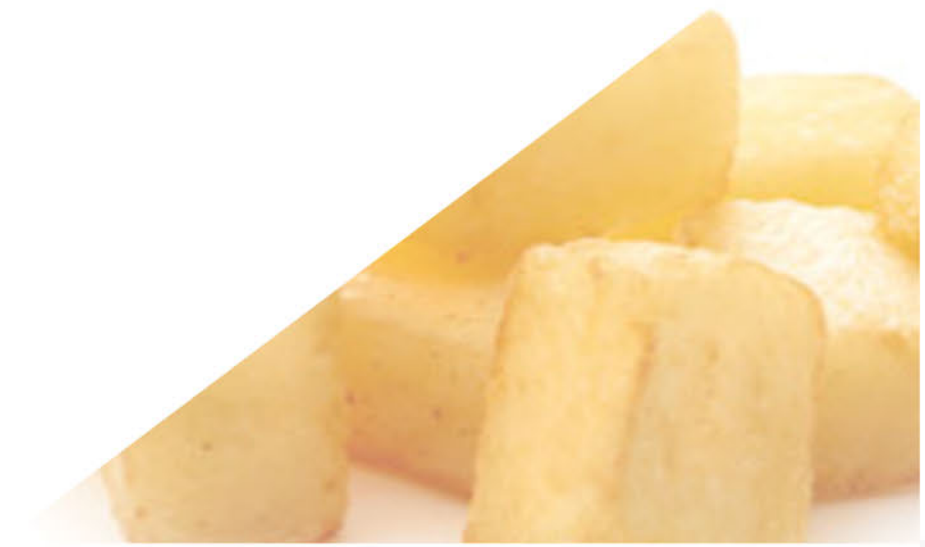

DOMÉSTICO
DOMESTIC
DOMESTIQUE

LUX 5

Personaliza · Agua/Aceite · Vaciado Máquina · Cabezal Móvil · Visor Agua/Aceite · 0ºC/200ºC · Electrica

CARACTERÍSTICAS CHARACTERISTICS *CARACTÉRISTIQUES*

SISTEMA AGUA ACEITE WATER OIL SYSTEM *SYSTÈME D'EAU ET D'HUILE*

Cabezal eléctrico extraíble para su limpieza
Removable electric head for cleaning
Tête électrique amovible pour le nettoyage

DISPONIBLE CON CESTA DE RESIDUOS
AVAILABLE WITH WASTE BASKET
DISPONIBLE AVEC PANIER À DÉCHETS

ESCOJE TU LOGO
CHOOSE YOUR LOGO
CHOISISSEZ VOTRE LOGO

Termostato de Seguridad
Security Thermostat
Thermostat de sécurité

Termostato de trabajo hasta 200ºC
Working thermostat up to 200ºC
Thermostat de travail jusqu'à 200ºC

Patas antideslizantes
Anti-slip feet
Pieds antidérapants

Sistema de elevación
Elevation system
Système de levage

RESISTENCIA ACERO INOXIDABLE
STAINLESS STEEL RESISTANCE
RÉSISTANCE À L'ACIER INOXYDABLE

CESTA REFORZADA EN MALLA Y VARILLA EN ACERO INOX
REINFORCED BASKET IN MESH AND ROD IN STAINLESS STEEL
PANIER RENFORCÉ EN MAILLE ET TIGE EN ACIER INOXYDABLE

Grifo para evacuar el aceite
Tap to evacuate the oil
Appuyez sur pour évacuer l'huile

LUX 5

FREIDORA DOMÉSTICA SISTEMA AGUA Y ACEITE
DOMESTIC FRYER WATER OIL SYSTEM
FRITEUSE D'EAU ET D'HUILE

i90 INDUSTRIA 90

Modelo	Código	Dimensiones	Potencia	Voltaje	Temperatura	Capacidad			Cesta	Raciones	Peso	Precio
		L x P x H (mm)	Kw	V	ºC	Agua(L)	Aceite(L)	Total(L)	L xP x H (mm)	200g	Kg	euros
FREIDORA LUX 5	**117054**	320X270X280	2	230	200	1	4	5	RED.200X80	25	5,5	**283**
FREIDORA LUX 5 CON FILTRO	**117055**	320X270X280	2	230	200	1	4	5	RED.200X80	25	5,5	**324**

(+34) 936 358 758 (+34) 608 299 107 www.industria90.com industria90@industria90.com

NEW

LUX 3

Personaliza · Aceite · Vaciado Máquina · Cabezal Fijo · 0ºC/200ºC · Electrica 230/400 V

CARACTERÍSTICAS CHARACTERISTICS *CARACTÉRISTIQUES*

Cabezal eléctrico extraíble para su limpieza
Removable electric head for cleaning
Tête électrique amovible pour le nettoyage

RESISTENCIA BLINDADA
ARMORED RESISTANCE
RÉSISTANCE BLINDÉE

ESCOJE TU LOGO
CHOOSE YOUR LOGO
CHOISISSEZ VOTRE LOGO

Patas regulables
Adjustable legs
Jambes réglables

Temperatura regulable hasta los 200ºC
Adjustable temperature up to 200ºC
Température réglable jusqu'à 200ºC

Sistema de elevación
Elevation system
Système de levage

CESTA REFORZADA EN MALLA Y VARILLA EN ACERO INOX
REINFORCED BASKET IN MESH AND ROD IN STAINLESS STEEL
PANIER RENFORCÉ EN MAILLE ET TIGE EN ACIER INOXYDABLE

Termostato Seguridad
Safety thermostat
Thermostat de sécurité

Disponible con cesta de residuos
Available with waste basket
Disponible avec corbeille

NEW

LUX 3

FREIDORA DOMÉSTICA ACEITE
DOMESTIC OIL FRYER
FRITEUSE À L'HUILE

i90 INDUSTRIA 90

Modelo	Código	Dimensiones	Potencia	Voltaje	Temperatura	Capacidad			Cesta	Raciones	Peso	Precio
		L x P x H (mm)	Kw	V	ºC	Agua(L)	Aceite(L)	Total(L)	L xP x H (mm)	200g	Kg	euros
FREIDORA LUX 3	**117052**	325X280X300	2	230	200	--	3	3	RED.200X80	25	4	**283**
FREIDORA LUX 3 CON FILTRO	**117053**	325X280X300	2	230	200	--	3	3	RED.200X80	25	4	**324**

(+34) 936 358 758 (+34) 608 299 107 www.industria90.com industria90@industria90.com

PE 500 LUX

Personaliza 0°C/300°C Electrica

CARACTERÍSTICAS CHARACTERISTICS *CARACTÉRISTIQUES*

Peto perimetral 36mm (evita salpicaduras)
36mm perimeter bib (prevents splashing)
Bavette périmétrique de 36 mm (empêche les éclaboussures)

Placa acero laminado 5mm de grosor
Plate laminated steel 5mm thick
Plaque en acier laminé de 5mm d'épaisseur

ESCOJE TU LOGO
CHOOSE YOUR LOGO
CHOISISSEZ VOTRE LOGO

Recoge grasas desmontable
Collect detachable fats
Collecter les graisses détachables

Temperatura regulable hasta los 300ºC
Adjustable temperature up to 300ºC
Température réglable jusqu'à 300ºC

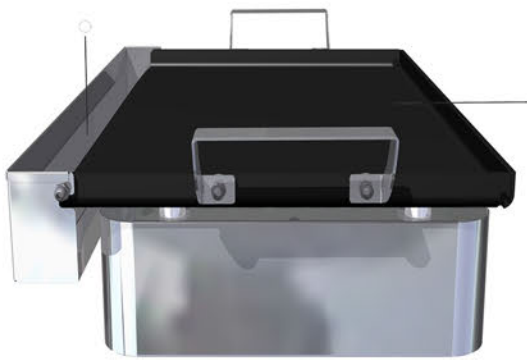

Tratamiento especial antiadherente alimentario
Special non-stick food treatment
Traitement spécial antiadhésif

Asas desmontables
Removable handles
Poignées amovibles

Construiido en acero inoxidable AISI 304 (18/10)
Constructed in stainless steel AISI 304 (18/10)
Construit en acier inoxydable AISI 304 (18/10)

CALENTAMIENTO POR RESISTENCIAS BLINDADAS
HEATING FOR ARMORED RESISTORS
CHAUFFAGE POUR RESISTANCES BLINDÉES

Patas regulables
Adjustable legs
Jambes réglables

PE 500 LUX

i90 INDUSTRIA 90

PLANCHA DOMÉSTICA ELÉCTRICA
DOMESTIC ELECTRIC GRIDDLE
PLAQUE ELECTRIQUE DOMESTIQUE

Modelo	Código	Dimensiones	Potencia	Voltaje	Temperatura	Capacidad			Placa	Raciones	Peso	Precio
		L x P x H (mm)	Kw	V	ºC	Agua(L)	Aceite(L)	Total(L)	L xP x H (mm)	200g	Kg	euros
PLANCHA PE 500 LUX	**203030**	550X315X150	2,5	230	300	--	--	--	450x300	--	11	**255**

(+34) 936 358 758 (+34) 608 299 107 www.industria90.com industria90@industria90.com

NEW

PE 300 LUX

Personaliza · 0ºC/300ºC · Electrica

CARACTERÍSTICAS CHARACTERISTICS *CARACTÉRISTIQUES*

Placa acero laminado 5mm de grosor
Plate laminated steel 5mm thick
Plaque en acier laminé de 5mm d'épaisseur

Temperatura regulable hasta los 300ºC
Adjustable temperature up to 300ºC
Température réglable jusqu'à 300ºC

NEW!

Tratamiento especial antiadherente alimentario
Special non-stick food treatment
Traitement spécial antiadhésif

Peto perimetral 36mm (evita salpicaduras)
36mm perimeter bib (prevents splashing)
Bavette périmétrique de 36 mm (empêche les éclaboussures)

CALENTAMIENTO POR RESISTENCIAS BLINDADAS
HEATING FOR ARMORED RESISTORS
CHAUFFAGE POUR RESISTANCES BLINDÉES

Recoge grasas desmontable
Collect detachable fats
Collecter les graisses détachables

Patas regulables
Adjustable legs
Jambes réglables

NEW

PE 300 LUX

i90 INDUSTRIA 90

PLANCHA DOMÉSTICA ELÉCTRICA
DOMESTIC ELECTRIC GRIDDLE
PLAQUE ELECTRIQUE DOMESTIQUE

Modelo	Código	Dimensiones	Potencia	Voltaje	Temperatura	Capacidad			Placa	Raciones	Peso	Precio
		L x P x H (mm)	Kw	V	ºC	Agua(L)	Aceite(L)	Total(L)	L xP x H (mm)	200g	Kg	euros
PLANCHA PE 300 LUX	**203025**	250X400X110	2,5	230	300	--	--	--	230X380	--		**255**

(+34) 936 358 758 (+34) 608 299 107 www.industria90.com industria90@industria90.com

RECAMBIOS

SPARE PARTS

PIÉCES DÉTACHÉES

FREIDORAS

CODIGO	DESCRIPCION	PVP2019	CODIGO	DESCRIPCION	PVP2019
905030	BRIDA BULBO MOD.17 TRIFASICO	2,55	908251	JUNTA GRIFO MOD.5	1,42
905029	BRIDA BULBO MOD.35	2,50	908250	JUNTA GRIFO MOD.FH-10	1,65
905028	BRIDA BULBO MOD.4/10/17/25	1,26	908253	JUNTA NIVEL MOD.10/17/25/35	1,50
905036	BRIDA BULBO MOD.5/6/8/F-10	1,22	908252	JUNTA NIVEL MOD.5	1,42
905035	BRIDA GRIFO MOD.5	2,14	905225	JUNTA TORNILLO GRIFO MOD.5	0,15
907029	CABEZAL DC-6	207,16	905226	JUNTA TORNILLO NIVEL MOD.5/6	0,15
907030	CABEZAL DC-8/10	219,25	901510	MANDO INTERRUPTOR 40 AMPERIOS	9,50
907024	CABEZAL F10	138,11	907087	MANGO CESTA MOD.17/25	16,54
907021	CABEZAL FA4	121,75	907086	MANGO CESTA MOD.4/6/8/10	15,25
907022	CABEZAL FA6	125,32	907081	MANGO CESTA MOD.5	8,09
907025	CABEZAL FA-8/9/10 (V.2016)	129,45	901521	MANGO GRIFO MOD.5	11,00
907008	CABEZAL FAR10	691,67	901504	MANOPLA TERMOSTATO FREIDORA	3,00
907026	CABEZAL FAR17	698,84	905329	MUELLE BULBO TERMOSTATO FREIDORA	0,25
907004	CABEZAL FAR25	843,96	907032	NIVEL COMPLETO MOD.10/17	37,55
907876	CABEZAL MOD.10 230V	457,13	907103	NIVEL COMPLETO MOD.25/35	74,78
907877	CABEZAL MOD.10 400V	484,29	907006	NIVEL COMPLETO MOD.5/6	26,04
907878	CABEZAL MOD.17 230V	465,64	901622	PASACABLE CABEZALES FH	7,13
907879	CABEZAL MOD.17 400V	539,46	901620	PASACABLE MOD.5/6/8/10	1,50
907881	CABEZAL MOD.25	701,37	905359	PASADOR INOX 2,5X8 MANGO GRIFO	0,94
907882	CABEZAL MOD.35	714,25	905842	PATA FREIDORA	9,60
907002	CABEZAL MOD.5	99,53	901572	PILOTO RECTANGULAR MOD.5/6/10	2,03
907874	CABEZAL MOD.FA-10 230V MAX	480,50	901580	PILOTO REDONDO AMBAR 400V.	2,60
907872	CABEZAL MOD.FA-10 230V MAX DERECHO.	480,50	901582	PILOTO REDONDO INCOLORO 400V.	2,60
907875	CABEZAL MOD.FA-10 400V MAX	517,11	901581	PILOTO REDONDO ROJO 400V.	2,60
907873	CABEZAL MOD.FA-10 400V MAX DERECHO	517,11	901583	PILOTO REDONDO ROJO MOD.5	1,97
901055	CABLE CLAVIJA	4,25	907080	PLASTICO MANGO CESTA FREIDORA	4,80
908054	CADENA MOD.25	21,13	907085	PLASTICO MANGO CESTA FREIDORA LUX	7,62
908056	CADENA MOD.35	23,55	907007	POMO ELEVACION COMPLETO MOD.5/6	14,42
901060	CAPUCHON FASTON	0,10	908367	POMO ELEVACION PLASTICO 25/35	5,45
907044	CESTA FA-8/9/10	62,08	907105	POMO MANDO ELEVACION COMPLETO MOD.25/35	50,25
907038	CESTA MOD.10	63,85	907116	POMO MANDO ELEVACION MOD.10/17 COMPLETO	57,87
907041	CESTA MOD.17	82,94	908020	POMO TAPA FREIDORA	3,23
907042	CESTA MOD.25	94,49	908370	PRENSA ESTOPA CABEZAL FREIDORA	0,98
907033	CESTA MOD.25/2	73,25	905408	RACORD 3/4" GRIFO FA-8/10	10,16
907043	CESTA MOD.35	161,30	901688	RESISTENCIA MOD. FAR 10 10000W	206,27
907034	CESTA MOD.35/2	132,37	901686	RESISTENCIA MOD. FAR 17 17000W	209,39
907048	CESTA MOD.4	55,90	901687	RESISTENCIA MOD. FAR 25 25000W	282,28
907035	CESTA MOD.5	46,71	901675	RESISTENCIA MOD.10 6000W 230V	54,32
907047	CESTA MOD.6	60,15	901684	RESISTENCIA MOD.10 6000W 400V	88,62
901099	CESTA RESIDUOS MOD.5	25,29	901677	RESISTENCIA MOD.17 6000W 230V	65,77
905071	COJINETE EJE ELEVACION MOD.10/17	5,03	901678	RESISTENCIA MOD.17 7000W 400V	91,62
905058	COJINETE EJE ELEVACION MOD.5	2,65	901680	RESISTENCIA MOD.25 15000W	198,66
907155	CONJUNTO ELEVACION MOD.10/17	45,79	901681	RESISTENCIA MOD.35 15000W	207,98
907104	CONJUNTO ELEVACION MOD.25/35	92,41	901685	RESISTENCIA MOD.4 2000W	50,13
901154	CONTACTOR AF09-30-01-13 3P 230V.4KW	44,67	901701	RESISTENCIA MOD.5 2000W	16,06
901155	CONTACTOR AF09-30-01-14 3P 400V.4KW	44,67	901689	RESISTENCIA MOD.6 2900W NUEVO	35,25
901156	CONTACTOR AF09-30-10-13 3P 230V.4KW	44,67	901682	RESISTENCIA MOD.8/FA10 4000W	55,43
901157	CONTACTOR AF09-30-10-14 3P 400V.4KW	44,67	901690	RESISTENCIA MOD.F-10 4000W	42,85
901161	CONTACTOR AF26-30-00-14 3P 400V 11KW+AUXILIAR	112,51	901705	RESISTENCIA MOD.FA-10 6000W 230V MAX	156,63
905064	CREMALLERA MOD.F10	25,21	901706	RESISTENCIA MOD.FA-10 6000W 400V MAX	189,62
905055	CREMALLERA MOD.FH10/17	11,00	907018	RODILLO RESISTENCIA COMPLETO MOD.25/35	11,28
905134	EJE ELEVACION MOD.10/17	5,95	905429	SOPORTE CABEZAL MOD.4/6/9	6,33
908104	EMBRAGUE NYLON MOD.10/17	2,30	905420	SOPORTE FIJACION CABEZAL FREIDORA	15,47
908103	EMBRAGUE NYLON MOD.5	2,30	905451	TAPA CAJA CABEZAL MOD.5	5,27
908101	ESCUDO GOMA POMO ELEVACION MOD.25/35	4,97	905116	TAPA MOD.5	7,13
901281	ESCUDO TERMOSTATO	3,88	907011	TAPA MOD.17	20,74
907088	GRIFO COMPLETO F-5	40,88	907012	TAPA MOD.25	34,04
901372	GRIFO FREIDORA 1 1/4"	33,45	907013	TAPA MOD.35	59,45
901373	GRIFO FREIDORA 3/4" PALANCA	14,21	907010	TAPA MOD.F/FAP-10	17,16
901371	GRIFO FREIDORA 3/4" PALOMILLA	15,22	907009	TAPA MOD.FA-6/8/10	17,16
901374	GRIFO MOD.FH-10	22,50	907110	TERMOSTATO FREIDORA E20	22,69
901405	INTERRUPTOR GENERAL 32 AMPERIOS	74,12	901771	TERMOSTATO SEGURIDAD 5	12,42
901404	INTERRUPTOR GENERAL 40 AMPERIOS	82,89	901770	TERMOSTATO SEGURIDAD FREIDORA	14,65
908257	JUNTA CRISTAL NIVEL 10/17/25/35	1,42	908701	TORNILLO 12X2.5X15 M-5 INOX	0,27
908255	JUNTA GRIFO 3/4" FREIDORA	1,00	905361	ZOCALO MOD.5	8,13

VITRINAS

CODIGO	DESCRIPCION	PVP2019	CODIGO	DESCRIPCION	PVP2019
916810	BANDEJA GASTRONORM 1/3	17,04	919047	CRISTAL IRON/TOP 8 ROJO 1 PISO	310,00
916815	COMPRESOR VITRINA TL5	143,49	919049	CRISTAL IRON/TOP 8 ROJO 2 PISOS	322,05
11227640	CRISTAL CALENTADOR 4 BANDEJAS	187,85	916967	ESTANTE CUB 8B 2P	150,00
11227610	CRISTAL CALENTADOR 6 BANDEJAS	191,99	914002	ESTANTE ONIX 6 2P 1468X313	93,75
1224180	CRISTAL EXPOSITOR 1 PISO	97,79	914004	ESTANTE ONIX 6 2P REMOTO 1127X313	84,41
1224190	CRISTAL EXPOSITOR 2 PISOS	87,19	914003	ESTANTE ONIX 8 2P 1807X313	113,15
918590	CRISTAL EXPOSITOR ONIX 4 2 PISOS NEGRO	239,93	914005	ESTANTE ONIX 8 2P REMOTO 1468X313	92,13
918575	CRISTAL EXPOSITOR ONIX 4 BLANCO	180,64	916898	ESTANTE V6 2 PISOS	56,98
918574	CRISTAL EXPOSITOR ONIX 4 NEGRO	180,64	916899	ESTANTE V8 2 PISOS	56,21
918585	CRISTAL EXPOSITOR ONIX 4 REMOTO	177,16	918554	FUENTE DE ALIMENTACION LED 30W.	19,72
918576	CRISTAL EXPOSITOR ONIX 4 ROJO	180,64	918996	GRUPO FRIO INCORPORADO CON LED	347,50
918588	CRISTAL EXPOSITOR ONIX 6 2PISOS BLANCO	188,90	918999	GRUPO FRIO REMOTO CON LED	434,78
918587	CRISTAL EXPOSITOR ONIX 6 2PISOS NEGRO	188,90	916840	INTERRUPTOR RECT. ROJO 30X11 20A	4,97
918596	CRISTAL EXPOSITOR ONIX 6 2PISOS REMOTO	188,90	916784	JUEGO PUERTAS CUB/P.F. 4	30,36
918589	CRISTAL EXPOSITOR ONIX 6 2PISOS ROJO	188,90	916785	JUEGO PUERTAS CUB/P.F. 6	30,67
918578	CRISTAL EXPOSITOR ONIX 6 BLANCO	185,31	916786	JUEGO PUERTAS CUB/P.F. 8	36,35
918577	CRISTAL EXPOSITOR ONIX 6 NEGRO	185,31	916789	JUEGO PUERTAS JADE 4	30,55
918583	CRISTAL EXPOSITOR ONIX 6 REMOTO	185,31	916790	JUEGO PUERTAS JADE 6	31,69
918579	CRISTAL EXPOSITOR ONIX 6 ROJO	185,31	916791	JUEGO PUERTAS JADE 8	32,23
918594	CRISTAL EXPOSITOR ONIX 8 2PISOS BLANCO	194,81	916842	JUEGO PUERTAS ONIX/IRON/TOP-4	22,74
918593	CRISTAL EXPOSITOR ONIX 8 2PISOS NEGRO	194,81	916851	JUEGO PUERTAS ONIX/IRON/TOP-6	27,81
918597	CRISTAL EXPOSITOR ONIX 8 2PISOS REMOTO	194,81	916879	JUEGO PUERTAS ONIX/IRON/TOP-8	29,79
918595	CRISTAL EXPOSITOR ONIX 8 2PISOS ROJO	194,81	918559	LATERAL DER. RANURADO 2P ONIX	70,93
918581	CRISTAL EXPOSITOR ONIX 8 BLANCO	192,80	918604	LATERAL DER. RANURADO JADE	35,51
918580	CRISTAL EXPOSITOR ONIX 8 NEGRO	192,80	918556	LATERAL DER. RANURADO ONIX	60,06
918584	CRISTAL EXPOSITOR ONIX 8 REMOTO	192,80	918564	LATERAL DER. RANURADO PF ONIX	59,33
918582	CRISTAL EXPOSITOR ONIX 8 ROJO	192,80	918567	LATERAL DER. TRANSPARENTE ONIX R	45,88
916819	CRISTAL EXPOSITOR VECI/JADE/TWIN 4	180,64	918568	LATERAL DER. TRANSPARENTE ONIX R 2P	58,86
916820	CRISTAL EXPOSITOR VECI/JADE/TWIN 6	185,31	918569	LATERAL DER. TRANSPARENTE PF ONIX	40,06
916896	CRISTAL EXPOSITOR VECI/JADE/TWIN 6 2PISOS	216,89	918370	LATERAL DERECHO RANURADO CUB	49,83
916821	CRISTAL EXPOSITOR VECI/JADE/TWIN 8	192,80	1224170	LATERAL EXPOSITOR 1 PISO CURVO	23,84
916897	CRISTAL EXPOSITOR VECI/JADE/TWIN 8 2PISOS	238,80	1224120	LATERAL EXPOSITOR 1 PISO PLANO	22,49
916937	CRISTAL FRONTAL CUB 6B2 P	120,75	1224160	LATERAL EXPOSITOR 2 PISOS CURVADO	34,91
916965	CRISTAL FRONTAL CUB 8B 2P	127,37	1224150	LATERAL EXPOSITOR 2 PISOS PLANO	33,24
916948	CRISTAL FRONTAL CUB V4 HOT	36,55	918603	LATERAL IZQ. TRANS. JADE	42,64
916954	CRISTAL FRONTAL CUB V4 NEUTRA	36,03	918560	LATERAL IZQ. TRANSPARENTE 2P ONIX	59,35
916950	CRISTAL FRONTAL CUB V6 HOT	39,63	918557	LATERAL IZQ. TRANSPARENTE ONIX	40,56
916956	CRISTAL FRONTAL CUB V6 NEUTRA	38,71	918565	LATERAL IZQ. TRANSPARENTE PF ONIX	40,06
916952	CRISTAL FRONTAL CUB V8 HOT	48,55	918634	LATERAL IZQ. TRANSPARENTE PR SUSHI ONIX	41,23
916958	CRISTAL FRONTAL CUB V8 NEUTRA	47,23	918562	LATERAL IZQ. TRANSPARENTE SUSHI ONIX	55,26
916930	CRISTAL FRONTAL CUB-4	74,69	918371	LATERAL IZQUIERDO TRANSPARENTE CUB	58,60
916932	CRISTAL FRONTAL CUB-6	84,70	918377	LATERAL RANURADO CUB 2P	61,10
916934	CRISTAL FRONTAL CUB-8	94,73	801001	LATERAL RANURADO IRON 1P	58,18
916826	CRISTAL MOTOR BLANCO	82,07	801004	LATERAL RANURADO IRON 2P	93,99
916827	CRISTAL MOTOR NEGRO	82,07	918391	LATERAL RANURADO TOP / TOP SUSHI 1P	58,07
916966	CRISTAL SUPERIOR CUB 8B 2P	146,44	918394	LATERAL RANURADO TOP 2P	68,90
916949	CRISTAL SUPERIOR CUB V4 HOT	46,67	918365	LATERAL TRANS. CUB LADO CONTRARIO	62,34
916955	CRISTAL SUPERIOR CUB V4 NEUTRA	44,17	801000	LATERAL TRANS. IRON 1P	61,42
916951	CRISTAL SUPERIOR CUB V6 HOT	60,79	801003	LATERAL TRANS. IRON 2P	78,74
916957	CRISTAL SUPERIOR CUB V6 NEUTRA	59,33	918390	LATERAL TRANS. TOP 1P	58,12
916953	CRISTAL SUPERIOR CUB V8 HOT	75,93	918393	LATERAL TRANS. TOP 2P	68,90
916959	CRISTAL SUPERIOR CUB V8 NEUTRA	73,48	918396	LATERAL TRANS. TOP SUSHI	58,36
916931	CRISTAL SUPERIOR CUB-4	109,42	918378	LATERAL TRANSPARENTE CUB 2P	67,21
916933	CRISTAL SUPERIOR CUB-6	127,95	918489	MOTOR VENTILADOR 10W SOP.H-39	29,10
916935	CRISTAL SUPERIOR CUB-8	154,07	14310410	PUERTAS CALENTADOR 6 BANDEJAS	13,25
919040	CRISTAL IRON/TOP 4 BLANCO 1 PISO	234,41	14310300	PUERTAS EXPOSITOR 1 PISO	16,33
919042	CRISTAL IRON/TOP 4 BLANCO 2 PISOS	245,35	14310280	PUERTAS EXPOSITOR 2 PISOS	22,31
916913	CRISTAL IRON/TOP 4 NEGRO 1 PISO	234,41	14331150	SOPORTE ESTANTE DERECHO	1,62
916914	CRISTAL IRON/TOP 4 NEGRO 2 PISOS	245,35	14331160	SOPORTE ESTANTE IZQUIERDO	1,62
919039	CRISTAL IRON/TOP 4 ROJO 1 PISO	234,41	914001	SOPORTE ESTANTE VITRINA 2P	1,46
919041	CRISTAL IRON/TOP 4 ROJO 2 PISOS	245,35	916872	SOPORTE VITRINA	47,73
919044	CRISTAL IRON/TOP 6 BLANCO 1 PISO	251,02	918571	TAPA COMPRESOR ONIX	44,91
919046	CRISTAL IRON/TOP 6 BLANCO 2 PISOS	263,00	918373	TAPA MOTOR CUB	57,04
916915	CRISTAL IRON/TOP 6 NEGRO 1 PISO	251,02	916986	TERMOSTATO VITRINA CAREL	41,00
916916	CRISTAL IRON/TOP 6 NEGRO 2 PISOS	263,00	918552	TIRA LED 1040 MM	40,41
919043	CRISTAL IRON/TOP 6 ROJO 1 PISO	251,02	918553	TIRA LED 1400 MM	50,11
919045	CRISTAL IRON/TOP 6 ROJO 2 PISOS	263,00	918551	TIRA LED 700 MM	31,52
919048	CRISTAL IRON/TOP 8 BLANCO 1 PISO	310,00	918544	TIRA LED REMOTA/HOT 1090MM	42,02
919050	CRISTAL IRON/TOP 8 BLANCO 2 PISOS	322,05	918545	TIRA LED REMOTA/HOT 1450MM	51,73
916917	CRISTAL IRON/TOP 8 NEGRO 1 PISO	310,00	918543	TIRA LED REMOTA/HOT 750MM	32,32
916918	CRISTAL IRON/TOP 8 NEGRO 2 PISOS	322,05	14340130	TOPE GOMA PIE	2,00

INDUSTRIA 90

CONDICIONES DE VENTA

PEDIDOS

Los pedidos deberán dirigirse a nuestras instalaciones centrales de INDUSTRIA 90 S.L., deberán ser siempre por escrito via email o web. Una vez efectuada la expedición los pedidos no podrán anularse. Queda reservado el derecho de no admitir pedidos a aquellos clientes que hayan incumplido anteriores contratos.

PORTES

Los portes serán pagados a partir de un pedido mínimo de 400 euros. Siempre que los portes sean pagados INDUSTRIA 90 se hará cargo de los daños derivados del transporte siempre y cuando se haga constar en el albarán de transporte los desperfectos ocasionados. El comprador tiene 24 horas para notificar cualquier anomalía, pasado este tiempo INDUSTRIA 90 no podrá atender ninguna reclamación.

CONDICIONES DE PAGO

El pago de las facturas se realizará al contado salvo que se otorgue crédito al cliente en cuyo caso se efectuará el pago en la forma y lugar acordado. Si antes o durante la cumplimentación de un pedido se produjese el incumplimiento en los pagos, se podrá demorar la entrega de la mercancía mientras el comprador no anticipe el pago de los mismos.

EMBALAJE

El embalaje estándar está incluido en los precios, los embalajes marítimos y especiales se cargaran en factura.

PRECIOS

Los precios que figuran en la presente tarifa son precios venta público en euros y en nuestras instalaciones centrales. INDUSTRIA 90 se reserva el derecho de modificar los precios sin previo aviso.

GARANTIA

La garantía será la establecida según la ley vigente, cubriendo solamente los defectos de fabricación quedando excluido la mala o indebida utilización del producto por el usuario. Las indemnizaciones, desplazamientos y mano de obra no están cubiertas por esta garantía. INDUSTRIA 90 se reserva el derecho de solicitar el envío de la pieza o piezas a sustituir sin cargo y a portes pagados para su comprobación.

DEVOLUCIONES

No se admitirán devoluciones sin previa autorización de INDUSTRIA 90. Todos los gastos ocasionados por la devolución de la mercancía serán a cargo del cliente. La mercancía debe ser devuelta con su embalaje original. No se aceptará mercancía sin su embalaje original o que haya sufrido cualquier uso o manipulación. De su importe se deducirá un 10% en concepto de gastos de recepción, prueba o inspección, independientemente de que en cada caso se pueda hacer otra valoración.

PROPIEDAD DE LA MERCANCIA

Toda mercancía que no esté totalmente pagada es propiedad de INDUSTRIA 90 aunque permanezca en stock del comprador.

JURISDICCION

En caso de litigio sólo serán competentes los tribunales de Barcelona.

INDUSTRIA 90 S.L., se reserva el derecho de efectuar variantes de diseño y acabados sin previo aviso así como características técnicas.

Esta tarifa anula y sustituye a todas las anteriores.

i90

INDUSTRIA 90

Osca 11 (Polígono Las Salinas)
08830 Sant Boi Llobregat - Barcelona
España
Tel. (+34) 936 358 758
(+34) 608 299 107
industria90@industria90.com
www.industria90.com

SIGUENOS EN :

INDUSTRIA 90

1962
Since

INDUSTRIA90 SL
C/OSCA 11(POL.LAS SALINAS)
08830 SANT BOI LLOBREGAT
BARCELONA (ESPAÑA)
93 635 87 58
(+34) 608 299 107
industria90@industria90.com